# 第６回埼玉県ミックスダブルスバドミントン大会

平成３０年６月１０日　深谷ビッグタートル

## 混合ダブルス

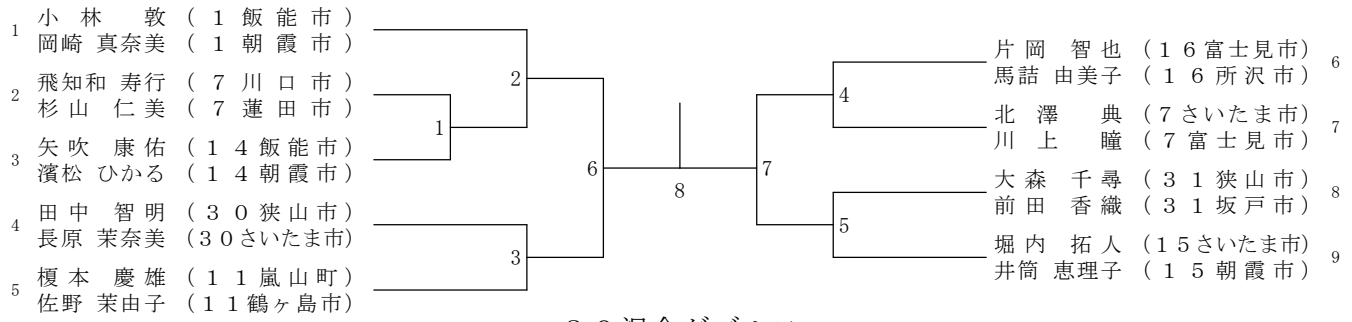


## ３０混合ダブルス

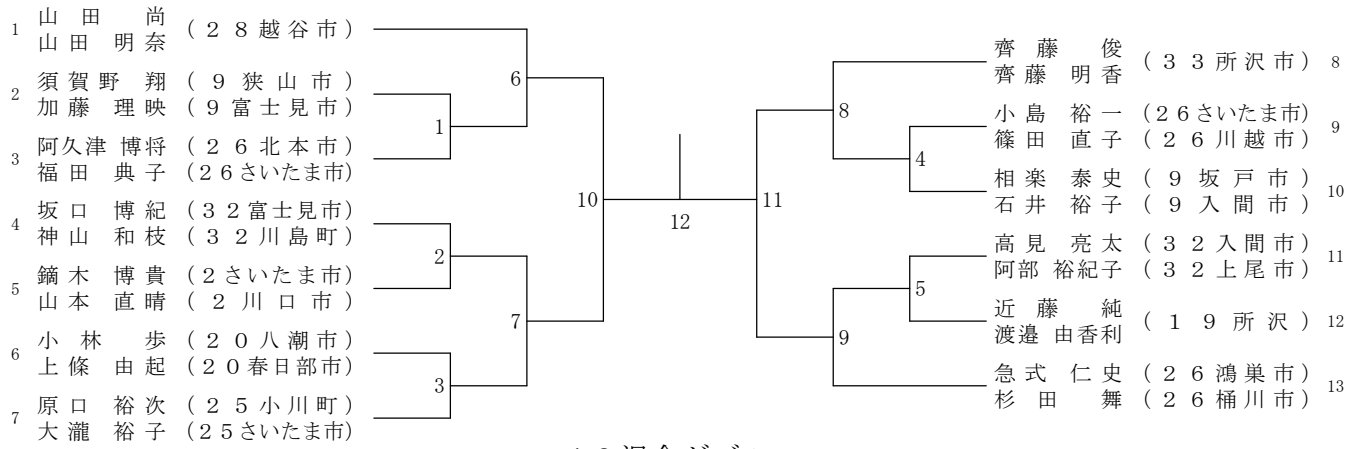


## ４０混合ダブルス

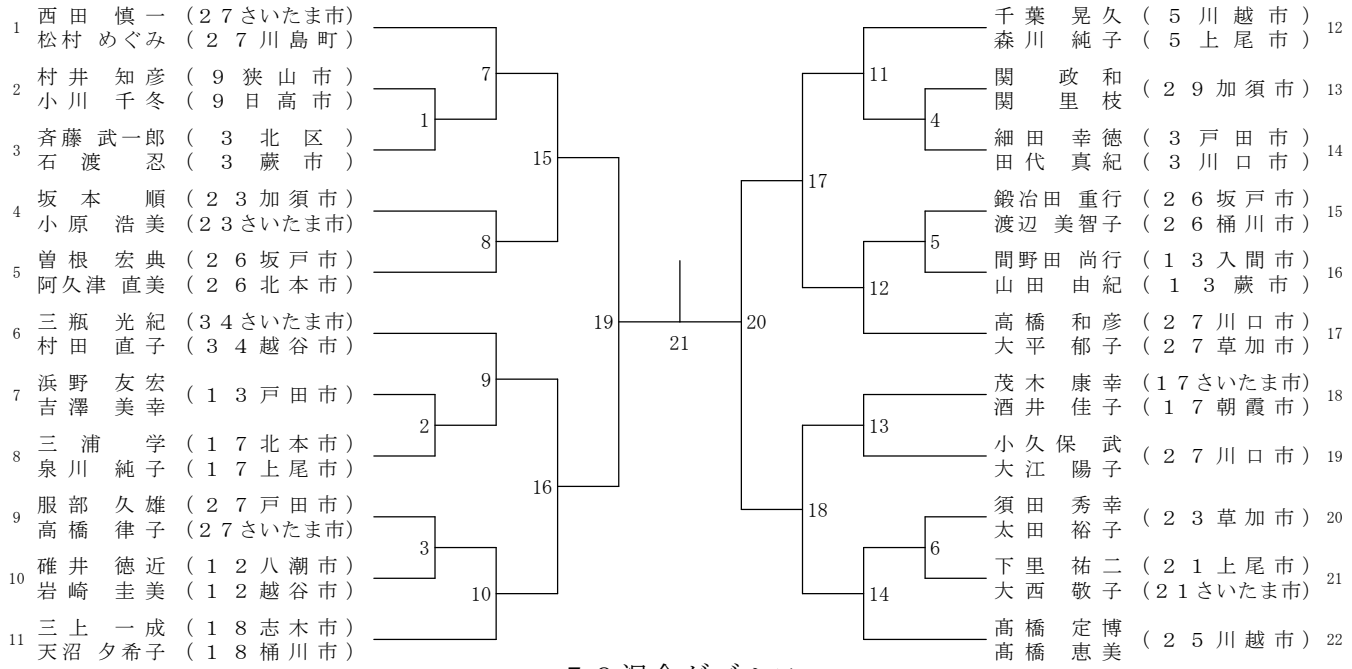


## ５０混合ダブルス

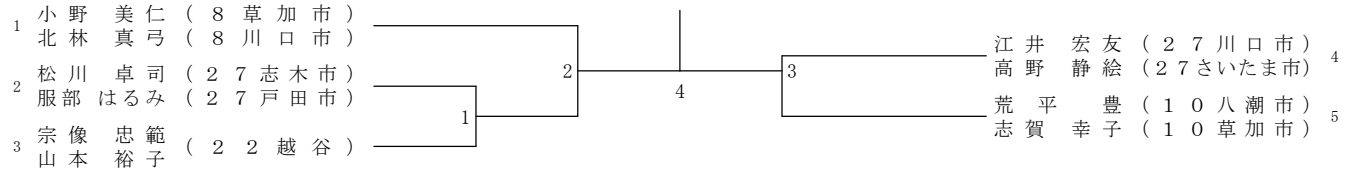


| ６０混合ダブルス | 寺島 飯塚 | 鈴木 三浦 | 古屋 河田 | 勝 | 敗 | 順位 |
|---|---|---|---|---|---|---|
| 寺島 昭（４上尾市）<br>飯塚 千恵子（４秩父市） | | 1 | 3 | | | |
| 鈴木 治子（２４川越市）<br>三浦 誠（２４上尾市） | 1 | | 2 | | | |
| 古屋 雅美<br>河田 清美（６深谷市） | 3 | 2 | | | | |