# 平成２９年度全日本社会人バドミントン選手権大会埼玉県選考会

平成２９年４月１６日　アスカル幸手

## 男子ダブルス

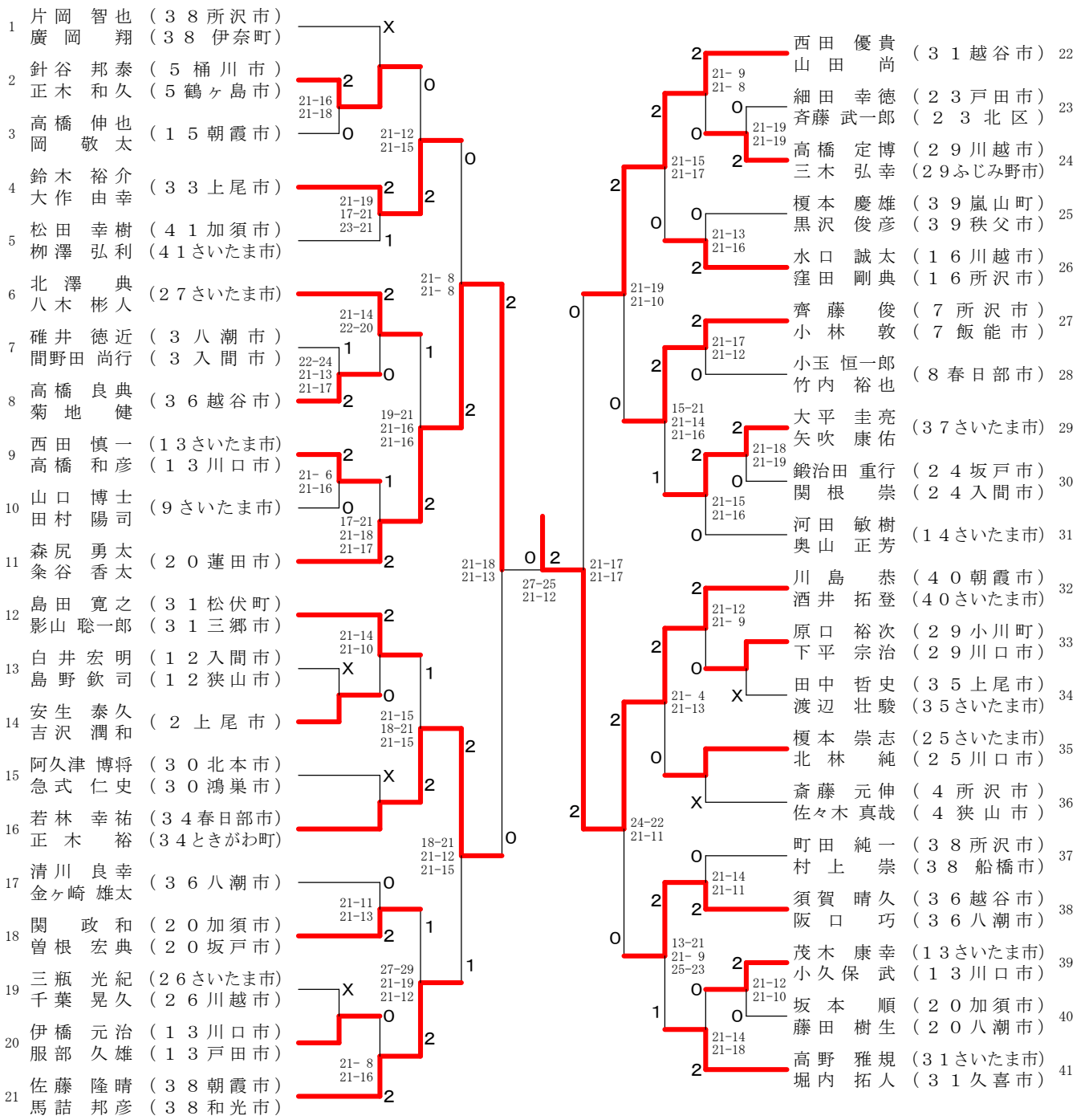

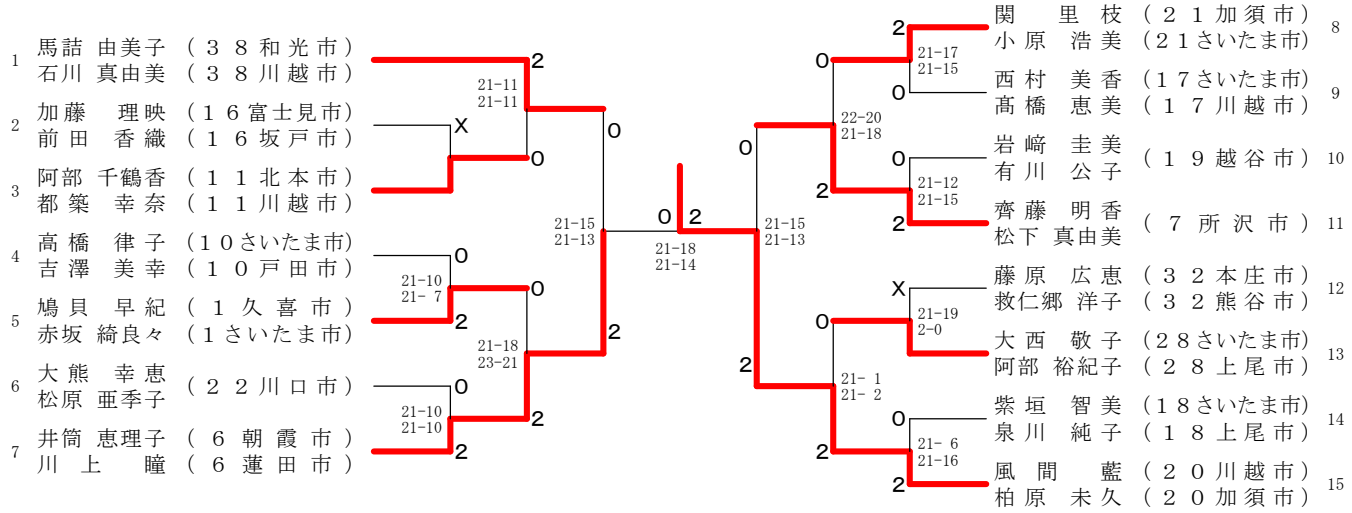
## 女子ダブルス