5年男子シングルス

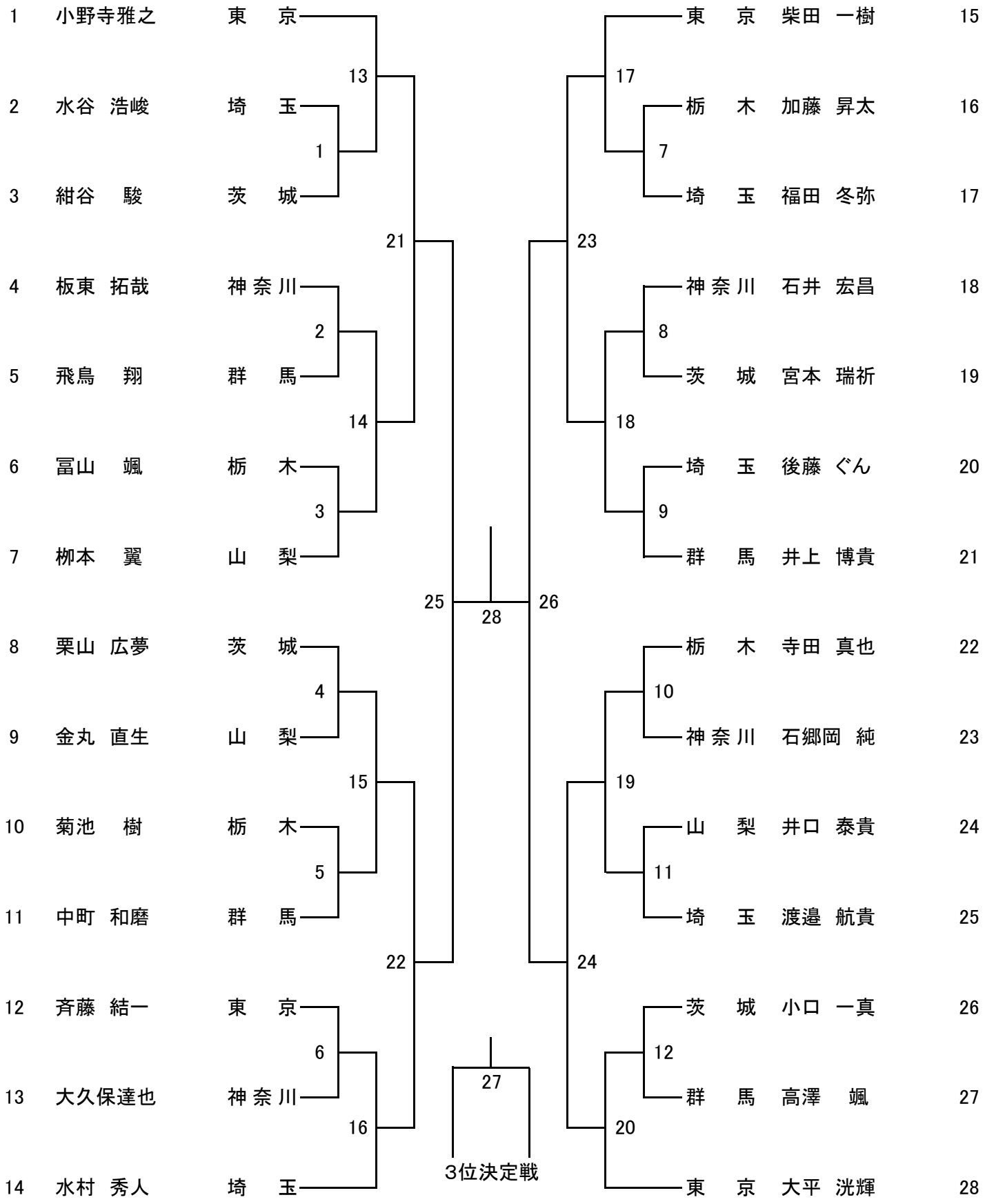
1 小野寺雅之 東京
2 水谷 浩峻 埼玉
3 紺谷 駿 茨城
4 板東 拓哉 神奈川
5 飛鳥 翔 群馬
6 冨山 颯 栃木
7 柳本 翼 山梨
8 栗山 広夢 茨城
9 金丸 直生 山梨
10 菊池 樹 栃木
11 中町 和磨 群馬
12 斉藤 結一 東京
13 大久保達也 神奈川
14 水村 秀人 埼玉
15 東京 柴田 一樹
16 栃木 加藤 昇太
17 埼玉 福田 冬弥
18 神奈川 石井 宏昌
19 茨城 宮本 瑞祈
20 埼玉 後藤 ぐん
21 群馬 井上 博貴
22 栃木 寺田 真也
23 神奈川 石郷岡 純
24 山梨 井口 泰貴
25 埼玉 渡邉 航貴
26 茨城 小口 一真
27 群馬 高澤 颯
28 東京 大平 洸輝
1
2
3
4
5
6
7
8
9
10
11
12
13
14
15
16
17
18
19
20
21
22
23
24
25
26
27
28
3位決定戦