５年女子複

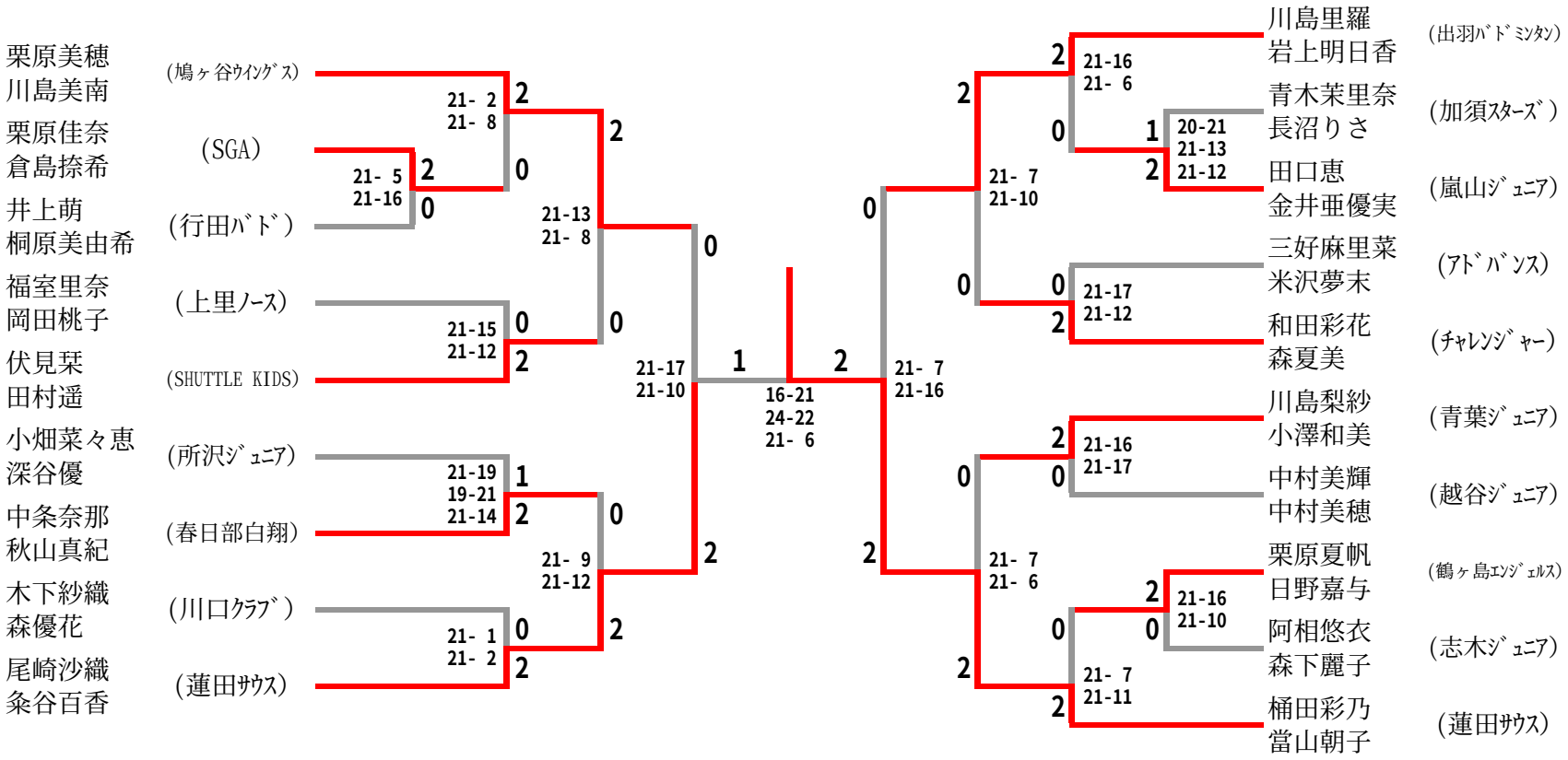
栗原美穂
川島美南
(鳩ヶ谷ｳｲﾝｸﾞｽ)
栗原佳奈
倉島捺希
(SGA)
井上萌
桐原美由希
(行田ﾊﾞﾄﾞ)
福室里奈
岡田桃子
(上里ﾉｰｽ)
伏見栞
田村遥
(SHUTTLE KIDS)
小畑菜々恵
深谷優
(所沢ｼﾞｭﾆｱ)
中条奈那
秋山真紀
(春日部白翔)
木下紗織
森優花
(川口ｸﾗﾌﾞ)
尾崎沙織
粂谷百香
(蓮田ｻｳｽ)
21- 2
21- 8
21- 5
21-16
21-13
21- 8
21-15
21-12
21-19
19-21
21-14
21- 9
21-12
21- 1
21- 2
21-17
21-10
16-21
24-22
21- 6
21- 7
21-16
21- 7
21-10
21- 7
21- 6
21-16
21- 6
20-21
21-13
21-12
21-17
21-12
21-16
21-17
21-16
21-10
21- 7
21-11
川島里羅
岩上明日香
(出羽ﾊﾞﾄﾞﾐﾝﾀﾝ)
青木茉里奈
長沼りさ
(加須ｽﾀｰｽﾞ)
田口恵
金井亜優実
(嵐山ｼﾞｭﾆｱ)
三好麻里菜
米沢夢末
(ｱﾄﾞﾊﾞﾝｽ)
和田彩花
森夏美
(ﾁｬﾚﾝｼﾞｬｰ)
川島梨紗
小澤和美
(青葉ｼﾞｭﾆｱ)
中村美輝
中村美穂
(越谷ｼﾞｭﾆｱ)
栗原夏帆
日野嘉与
(鶴ヶ島ｴﾝｼﾞｪﾙｽ)
阿相悠衣
森下麗子
(志木ｼﾞｭﾆｱ)
桶田彩乃
當山朝子
(蓮田ｻｳｽ)