5年・女子シングルス決勝トーナメント2

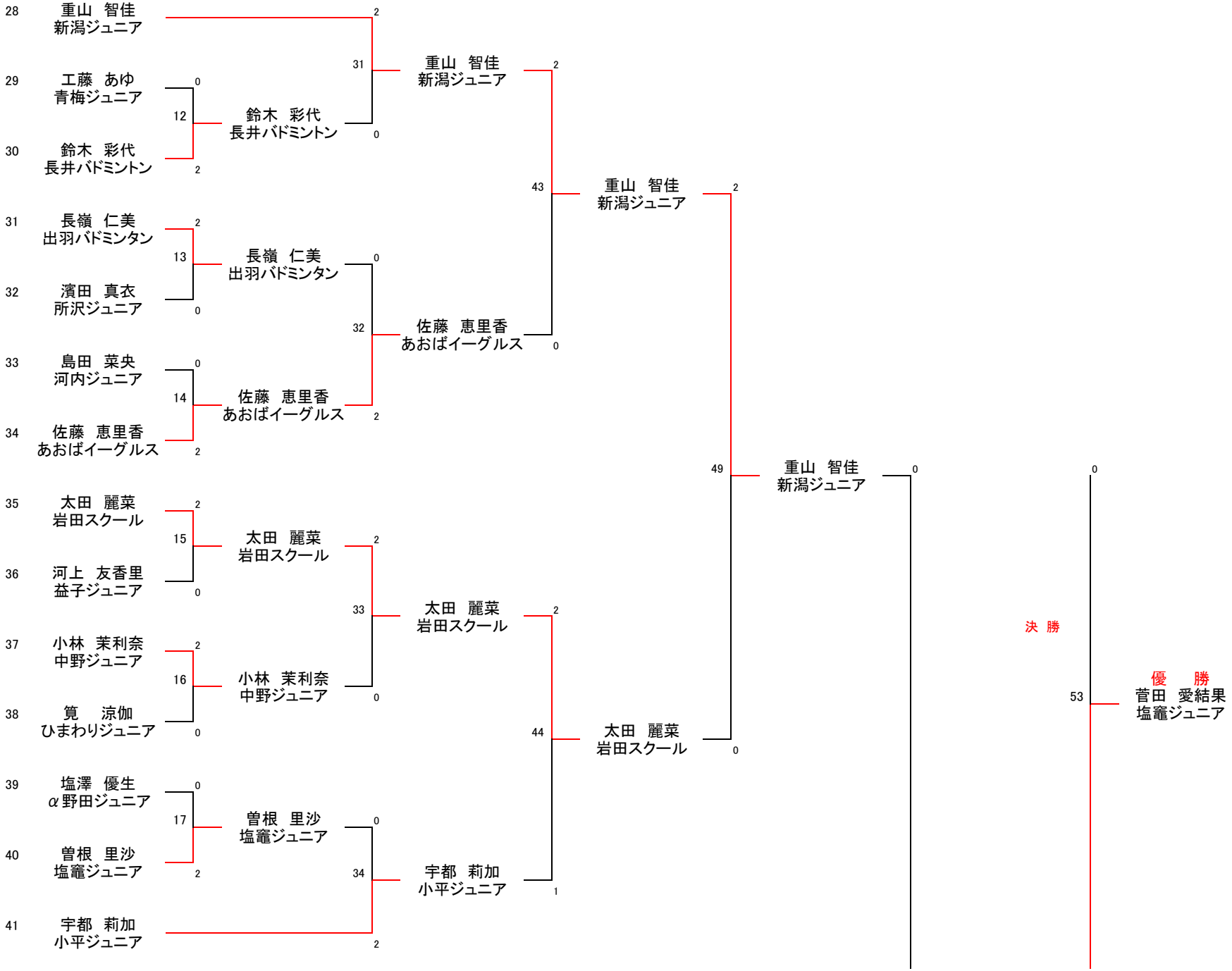

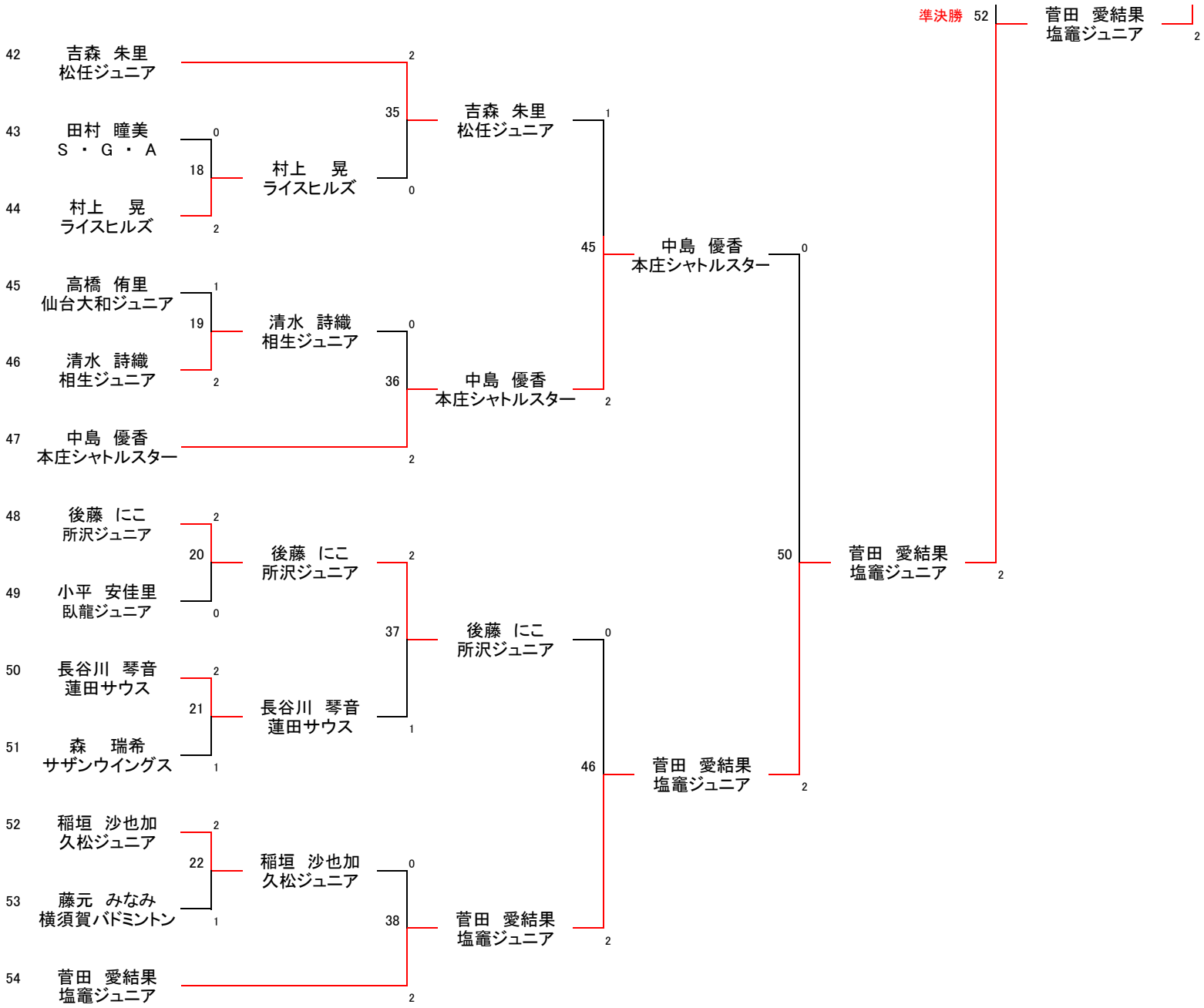
準決勝 52
菅田　愛結果
塩竈ジュニア
2
42
吉森　朱里
松任ジュニア
43
田村　瞳美
S ・ G ・ A
44
村上　晃
ライスヒルズ
45
高橋　侑里
仙台大和ジュニア
46
清水　詩織
相生ジュニア
47
中島　優香
本庄シャトルスター
48
後藤　にこ
所沢ジュニア
49
小平　安佳里
臥龍ジュニア
50
長谷川　琴音
蓮田サウス
51
森　瑞希
サザンウイングス
52
稲垣　沙也加
久松ジュニア
53
藤元　みなみ
横須賀バドミントン
54
菅田　愛結果
塩竈ジュニア
18
村上　晃
ライスヒルズ
19
清水　詩織
相生ジュニア
20
後藤　にこ
所沢ジュニア
21
長谷川　琴音
蓮田サウス
22
稲垣　沙也加
久松ジュニア
35
吉森　朱里
松任ジュニア
36
中島　優香
本庄シャトルスター
37
後藤　にこ
所沢ジュニア
38
菅田　愛結果
塩竈ジュニア
45
中島　優香
本庄シャトルスター
46
菅田　愛結果
塩竈ジュニア
50
菅田　愛結果
塩竈ジュニア