# 4年・女子シングルス決勝トーナメント1

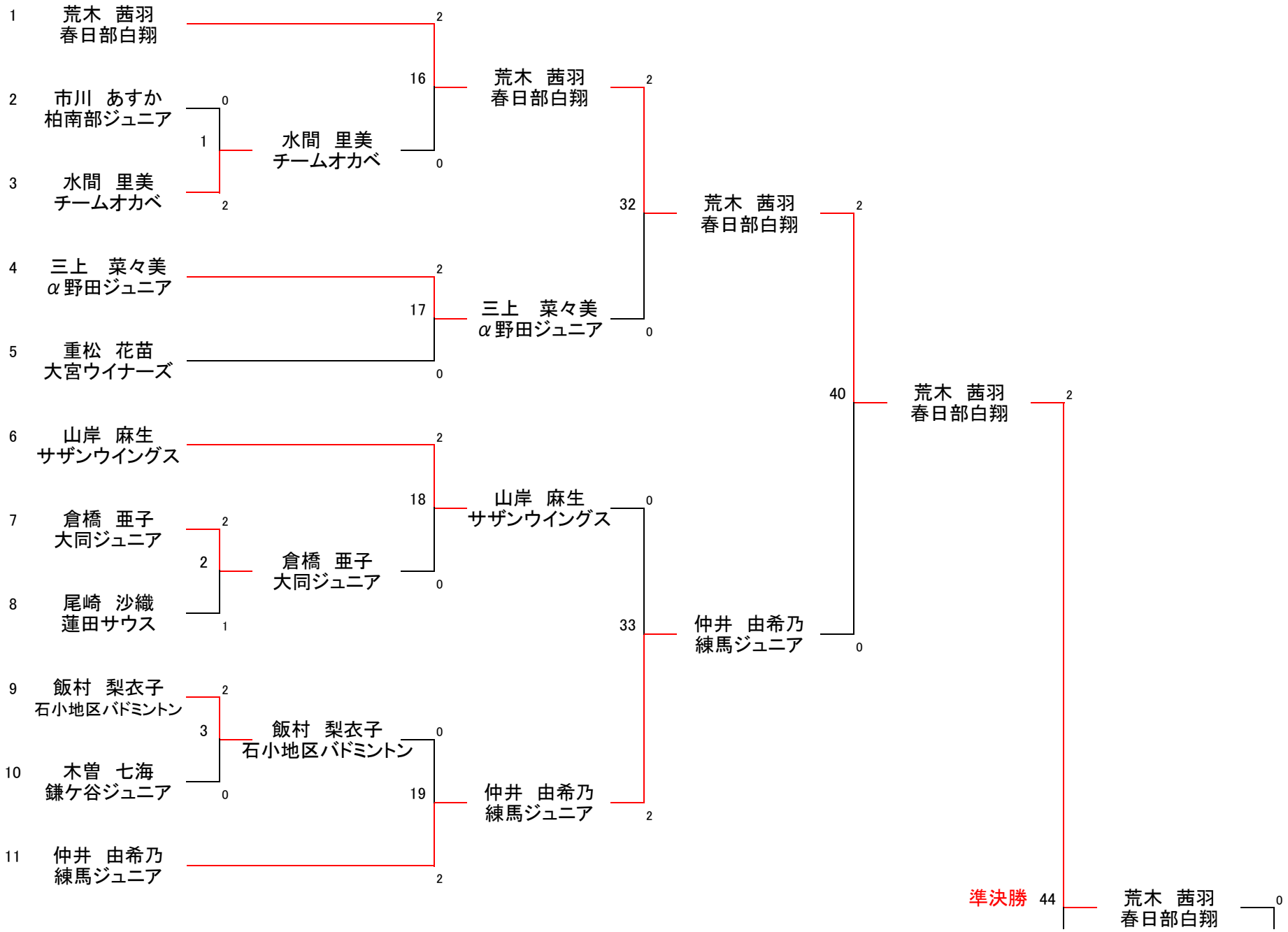

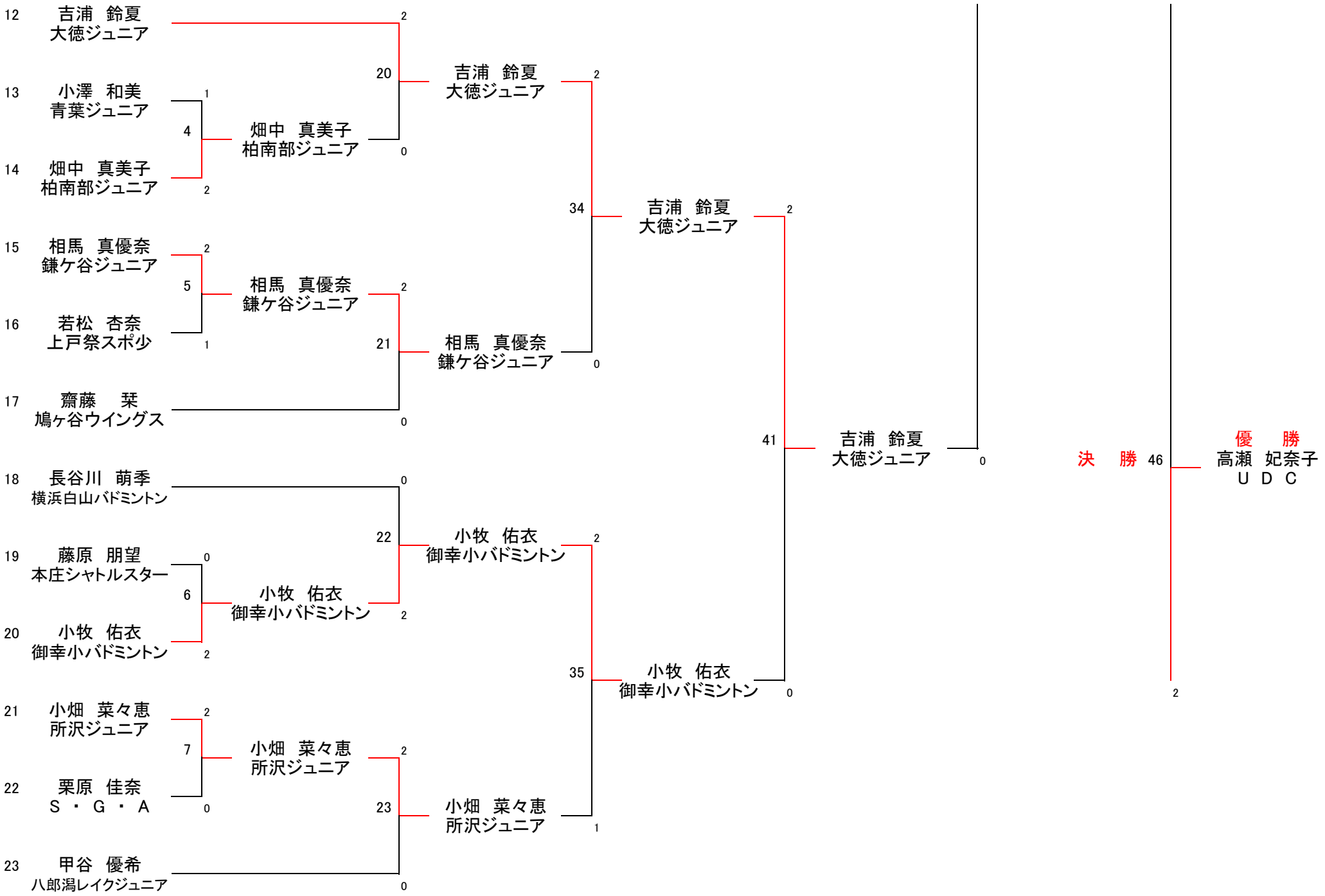
12 吉浦 鈴夏 大徳ジュニア
13 小澤 和美 青葉ジュニア
14 畑中 真美子 柏南部ジュニア
15 相馬 真優奈 鎌ケ谷ジュニア
16 若松 杏奈 上戸祭スポ少
17 齋藤 栞 鳩ヶ谷ウイングス
18 長谷川 萌季 横浜白山バドミントン
19 藤原 朋望 本庄シャトルスター
20 小牧 佑衣 御幸小バドミントン
21 小畑 菜々恵 所沢ジュニア
22 栗原 佳奈 S・G・A
23 甲谷 優希 八郎潟レイクジュニア
4 畑中 真美子 柏南部ジュニア
5 相馬 真優奈 鎌ケ谷ジュニア
6 小牧 佑衣 御幸小バドミントン
7 小畑 菜々恵 所沢ジュニア
20 吉浦 鈴夏 大徳ジュニア
21 相馬 真優奈 鎌ケ谷ジュニア
22 小牧 佑衣 御幸小バドミントン
23 小畑 菜々恵 所沢ジュニア
34 吉浦 鈴夏 大徳ジュニア
35 小牧 佑衣 御幸小バドミントン
41 吉浦 鈴夏 大徳ジュニア
決 勝 46
優 勝
高瀬 妃奈子 U D C