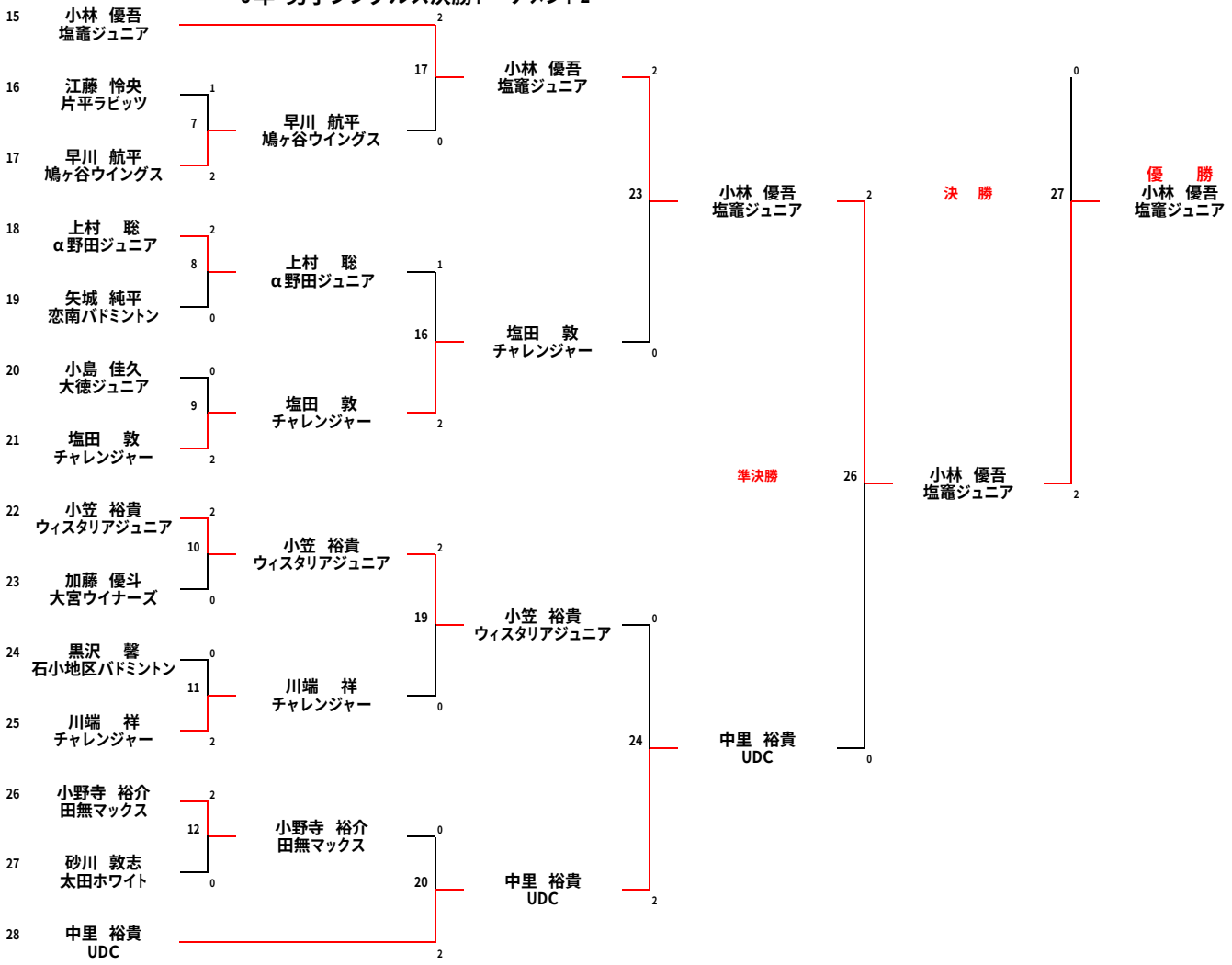5年・男子シングルス決勝トーナメント2