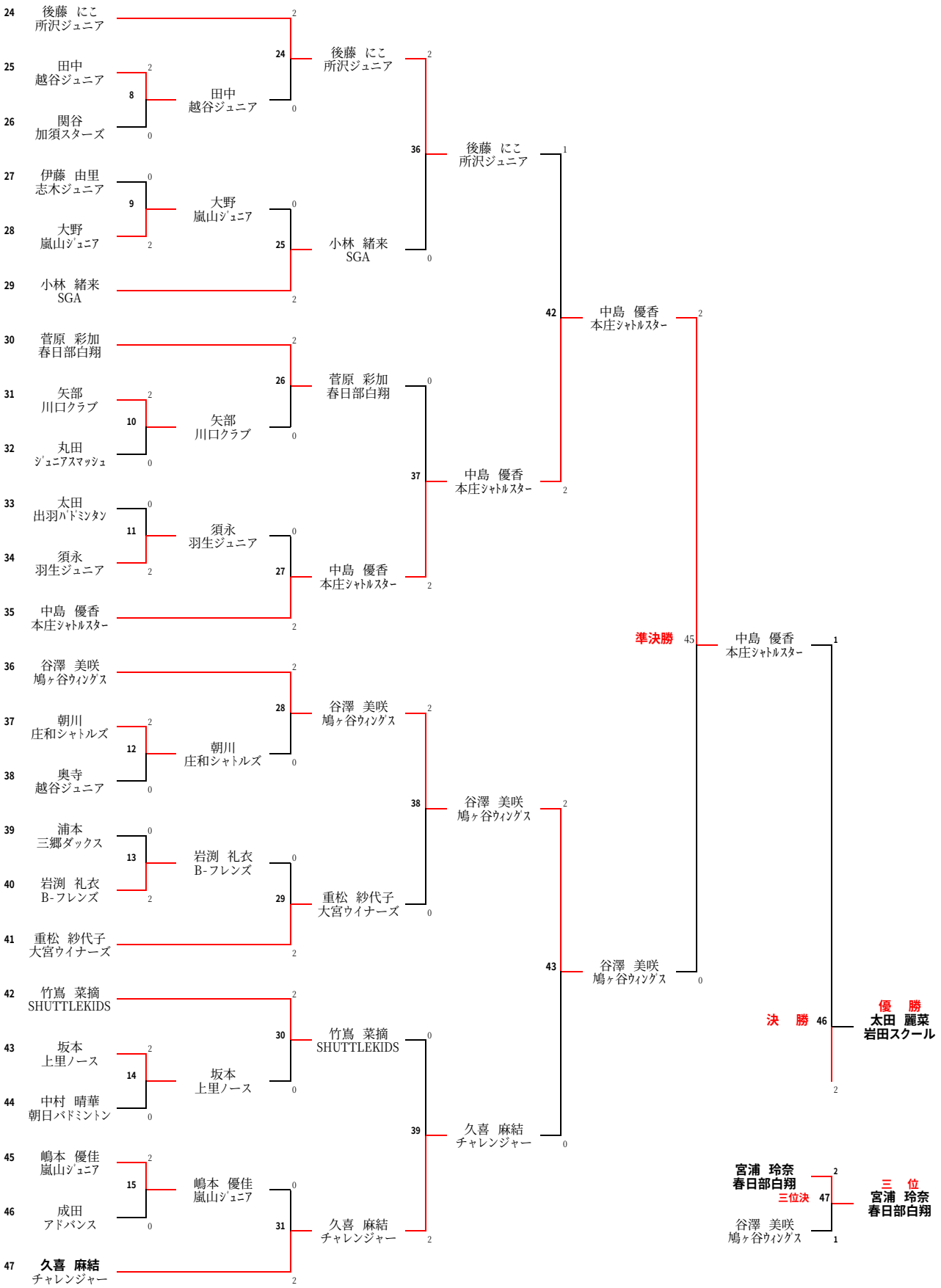5年･女子シングルストーナメント2