男子A1シングルス・トーナメント

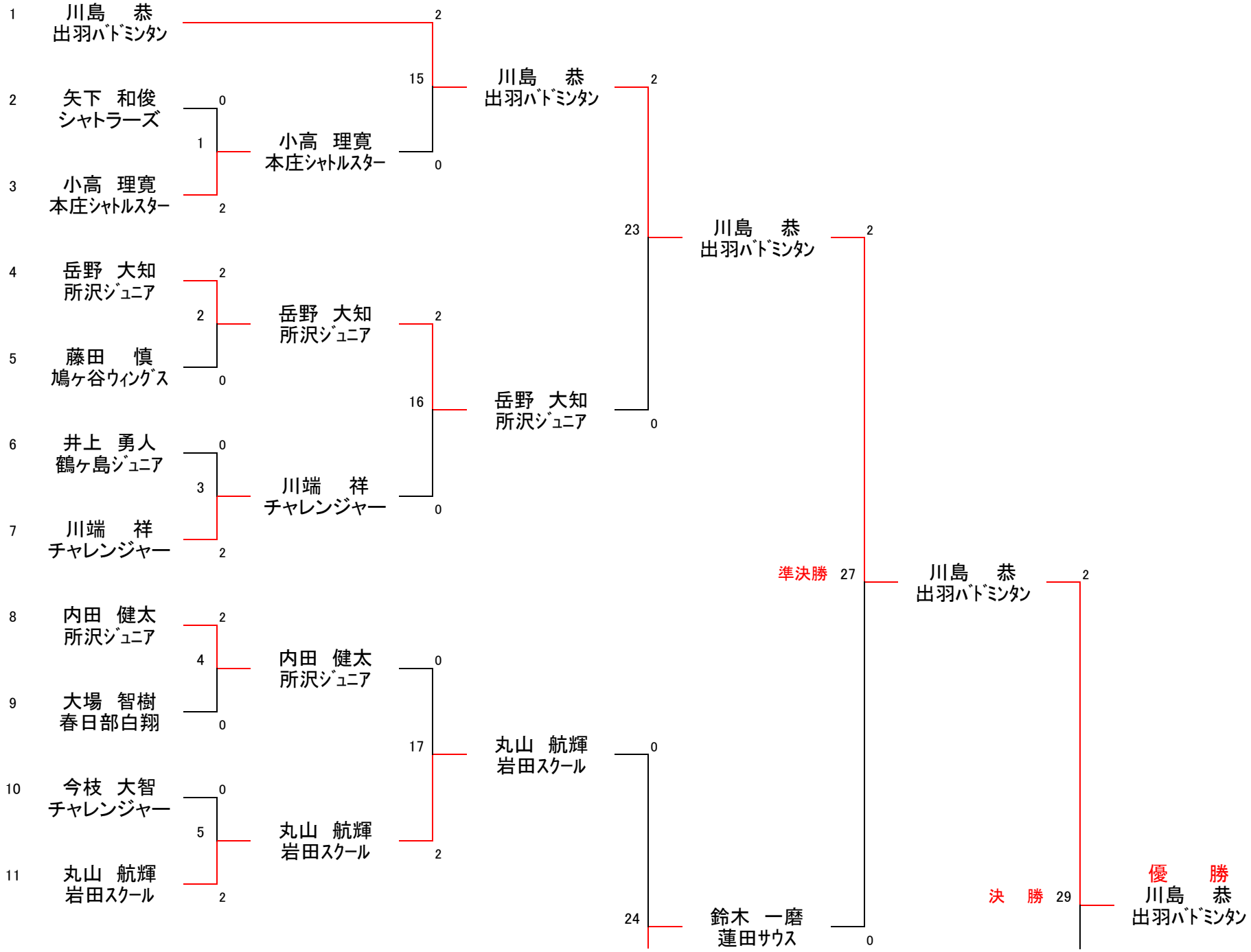

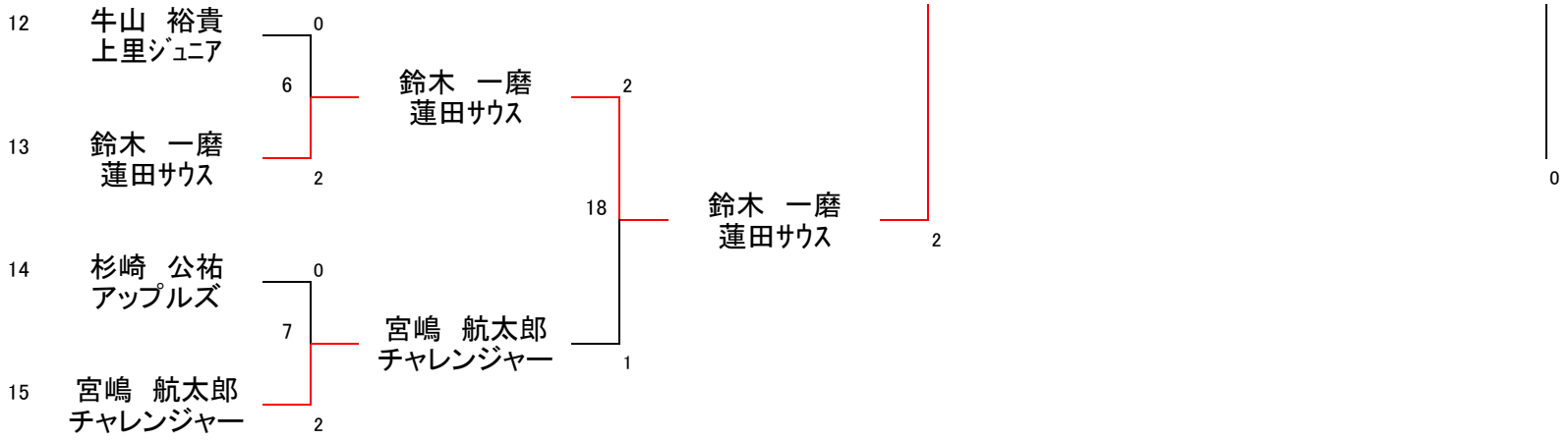
12
牛山　裕貴
上里ジュニア
0
6
13
鈴木　一磨
蓮田サウス
2
鈴木　一磨
蓮田サウス
2
18
14
杉崎　公祐
アップルズ
0
7
15
宮嶋　航太郎
チャレンジャー
2
宮嶋　航太郎
チャレンジャー
1
鈴木　一磨
蓮田サウス
2
0