女子団体B

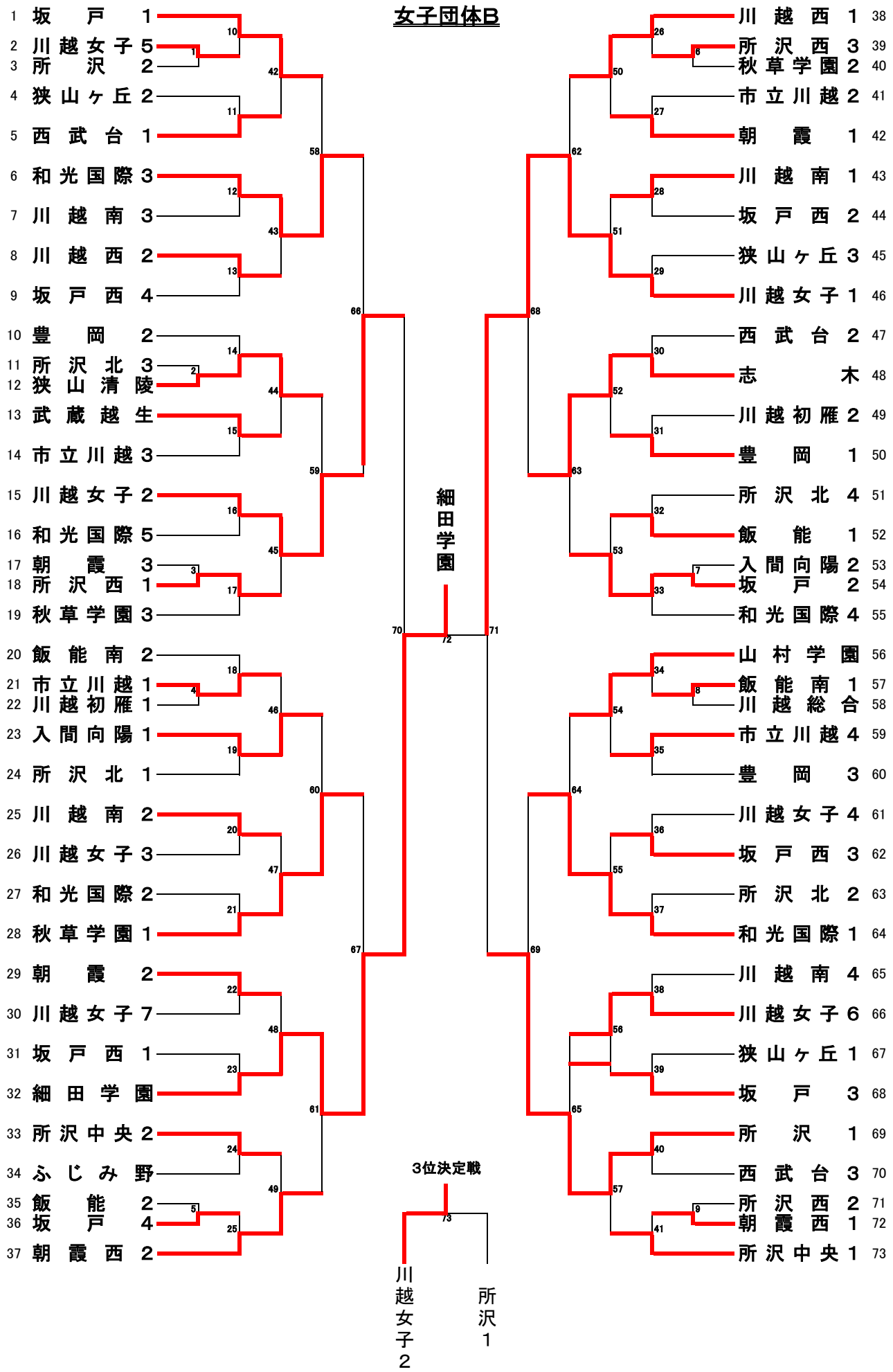
1 坂戸 1
2 川越女子 5
3 所沢 2
4 狭山ヶ丘 2
5 西武台 1
6 和光国際 3
7 川越南 3
8 川越西 2
9 坂戸西 4
10 豊岡 2
11 所沢北 3
12 狭山清陵
13 武蔵越生
14 市立川越 3
15 川越女子 2
16 和光国際 5
17 朝霞 3
18 所沢西 1
19 秋草学園 3
20 飯能南 2
21 市立川越 1
22 川越初雁 1
23 入間向陽 1
24 所沢北 1
25 川越南 2
26 川越女子 3
27 和光国際 2
28 秋草学園 1
29 朝霞 2
30 川越女子 7
31 坂戸西 1
32 細田学園
33 所沢中央 2
34 ふじみ野
35 飯能 2
36 坂戸 4
37 朝霞西 2
38 川越西 1
39 所沢西 3
40 秋草学園 2
41 市立川越 2
42 朝霞 1
43 川越南 1
44 坂戸西 2
45 狭山ヶ丘 3
46 川越女子 1
47 西武台 2
48 志木
49 川越初雁 2
50 豊岡 1
51 所沢北 4
52 飯能 1
53 入間向陽 2
54 坂戸 2
55 和光国際 4
56 山村学園
57 飯能南 1
58 川越総合
59 市立川越 4
60 豊岡 3
61 川越女子 4
62 坂戸西 3
63 所沢北 2
64 和光国際 1
65 川越南 4
66 川越女子 6
67 狭山ヶ丘 1
68 坂戸 3
69 所沢 1
70 西武台 3
71 所沢西 2
72 朝霞西 1
73 所沢中央 1
細田学園
3位決定戦
川越女子2
所沢1