男子団体B

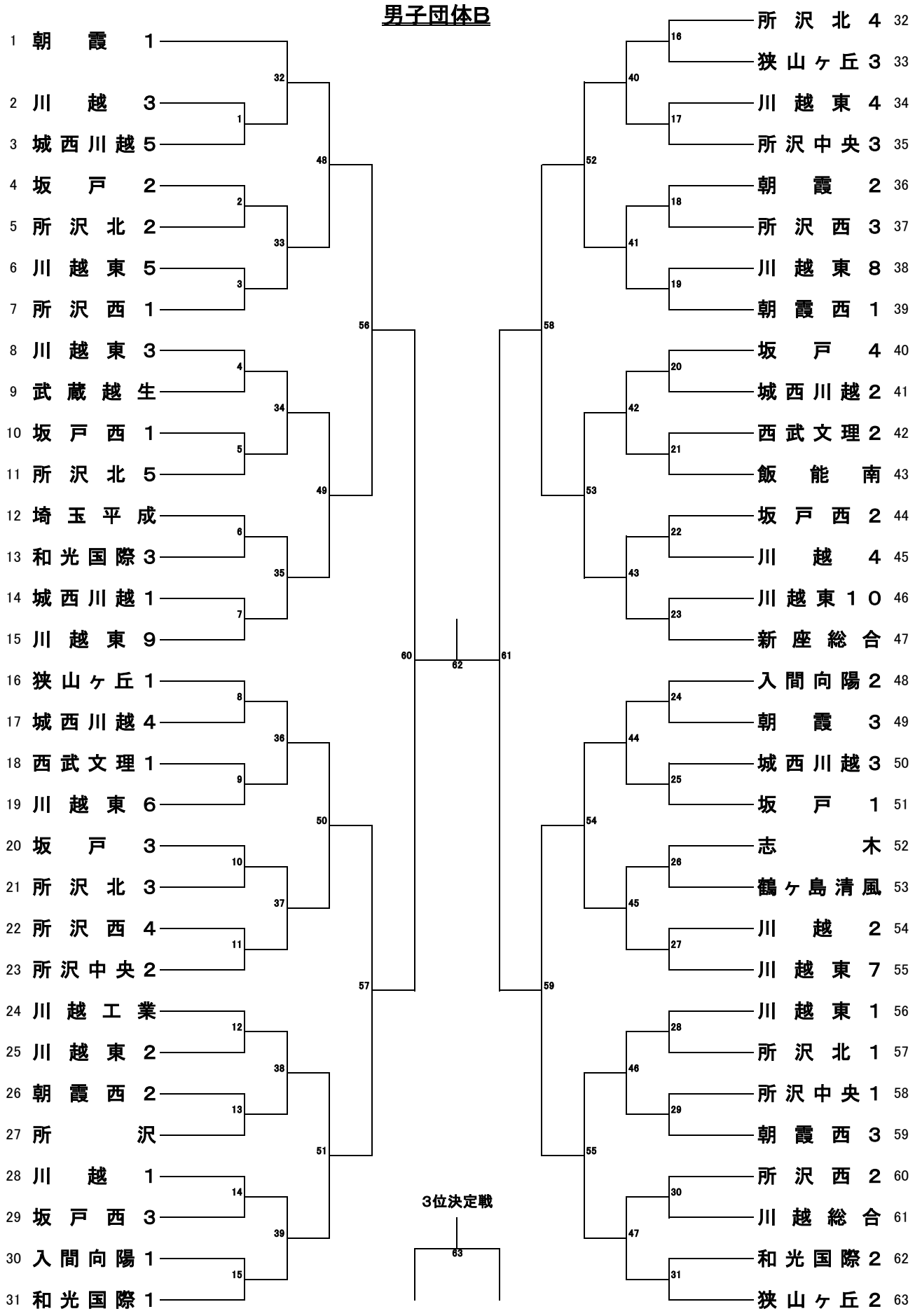
1 朝霞 1
2 川越 3
3 城西川越 5
4 坂戸 2
5 所沢北 2
6 川越東 5
7 所沢西 1
8 川越東 3
9 武蔵越生
10 坂戸西 1
11 所沢北 5
12 埼玉平成
13 和光国際 3
14 城西川越 1
15 川越東 9
16 狭山ヶ丘 1
17 城西川越 4
18 西武文理 1
19 川越東 6
20 坂戸 3
21 所沢北 3
22 所沢西 4
23 所沢中央 2
24 川越工業
25 川越東 2
26 朝霞西 2
27 所沢
28 川越 1
29 坂戸西 3
30 入間向陽 1
31 和光国際 1
32 所沢北 4
33 狭山ヶ丘 3
34 川越東 4
35 所沢中央 3
36 朝霞 2
37 所沢西 3
38 川越東 8
39 朝霞西 1
40 坂戸 4
41 城西川越 2
42 西武文理 2
43 飯能南
44 坂戸西 2
45 川越 4
46 川越東 10
47 新座総合
48 入間向陽 2
49 朝霞 3
50 城西川越 3
51 坂戸 1
52 志木
53 鶴ヶ島清風
54 川越 2
55 川越東 7
56 川越東 1
57 所沢北 1
58 所沢中央 1
59 朝霞西 3
60 所沢西 2
61 川越総合
62 和光国際 2
63 狭山ヶ丘 2
3位決定戦