令和７年度

埼玉県学校総合体育大会 兼 全国総合体育大会

（高校バドミントンの部）個人戦 西部支部予選会

【日程・会場】

令和７年	５月　１日（木）	男子	所沢市民体育館（複）
	５月　２日（金）	女子	所沢市民体育館（複単）
	５月　７日（水）	男子	所沢市民体育館（複）
	５月１３日（火）	女子	所沢市民体育館（複単）
	５月１４日（水）	男女	所沢市民体育館（単）

主催；埼玉県西部支部高等学校体育連盟

主管；埼玉県高等学校体育連盟バドミントン専門部西部支部

１．大会に参加する生徒は引率者により引率され、その責任のもとに行動してください。
２．体育館の使用に際しては、他の利用者の迷惑にならないよう充分に注意をしてください。
３．競技・審判については、「西部支部大会参加上の注意」に従い、速やかな試合進行　に協力してください。
４．今大会の各種目１８位入賞者は、６月に行われる全国総合体育大会埼玉県予選会に出場できます。

《直接県大会への出場権を獲得している選手》
※令和６年度　新人大会県大会　ベスト16以上
男子…　ダブルス）山岡 陸翔・池上 義康、伊丹 知樹・岩澤 唯翔（星野）
高野 律史・井沢 光希、小池 智也・古田 尚翔（川越東）
シングルス）高野 律史（川越東）
女子…　ダブルス）該当者なし
シングルス）該当者なし

《バドミントン専門部ホームページ》～大会結果などについての情報が得られます～
埼玉県　http://www.saibad.com/koukou/
西部地区　http://www.saibad.com/koukou/seibu/

競技役員（常任委員・地区委員）
～競技上、審判上、運営上のご質問は下記の教員までお願いします～
レフェリー　１，７，１４日　片岡　　２，１３日　和田

小川(所沢西)	新井(坂戸西)	沖田(所沢北)	中野(所沢北)	和田(所沢商業)
池田(朝霞西)	大澤(川越東)	大橋(豊岡)	小田(武蔵越生)	片岡(川越東)
牛来(坂戸西)	菅沼(川越女子)	鈴木(狭山ヶ丘)	関口(豊岡)	曽田(入間向陽)
戸川(鶴ヶ島清風)	西本(川越)	蛭川(所沢商業)	山崎(所沢中央)	

令和７年度西部支部大会参加上の注意

【体育館入場について】

(1) 座席・入場順は基本指定とする。
(2) 上履き・下履きの区別をつける。（下履きは各自用意した袋に入れて持ち運びすること）

【服装について】

(1) 競技時の服装は、相手又は観客に不快な感じを与えないようなウエアー、シューズを着用すること。色付き着衣及びシューズを着用する場合には、(公財) 日本バドミントン協会の審査合格品とする。
(2) 上衣の背面中央に縦15㎝、横30㎝の大きさで高等学校名を日本文字で明記し、文字の色は上衣に鮮明に映えるものとする。ゼッケンを使用する場合は、同サイズで白の無地とし、文字の色は黒色又は濃紺色とする。（新しく版を作る場合は日バの２４条・全国高体連の申し合わせを確認してそれに沿って作成する。）
(3) ルーズソックスは禁止する。
(4) アクセサリー類の着用を禁止する。
(5) 髪留めについては、落下の可能性のあるバレッタ等を原則禁止とする。

【試合時について】

(1) （公財）日本バドミントン協会検定合格水鳥シャトル（第１・２種）を使用する。
(2) シャトルは、適正なものを使用する。
(3) シャトルは各校持ち寄りとし、互いのシャトルを平等に使用する。
(4) シャトルの交換は両方のサイドが同意すれば、審判は原則的に認める。一方のサイドのみが希望するときは、必要ならば主審が試打をさせて決定する。
(5) 汗拭き・給水等で、プレーヤーがコートを出るときは、主審の許可が必要である。
(6) インターバルは、各ゲームで途中スコアが最初に１１点になったときに最大６０秒、各ゲームの間は最大１２０秒とする。アドバイス等は同時に最大２名まで。
(7) ケガ等でプレーを中断しなければならない場合、主審はレフェリーに連絡し処置する。
(8) 試合中に、審判上の問題があったとき、選手は審判に「質問」ができるが「抗議」はできない。
(9) 審判上のトラブルが起こったときは、本部の役員まで連絡する。
(10) フロアー内での給水は、許可された体育館のみとする。ただし、クーラーボックスの持ち込みは禁止する。
(11) 団体戦において、ベンチに入れるのは監督･コーチ･マネージャー･団体登録選手のみとする。
(12) 試合の妨げになる応援・歌のように長時間連続する応援はしてはならない。
(13) ネットに手をかけたり、くぐったり、持ち上げたりしない。
(14) 相手を威嚇することのないように心がける。
(15) 試合終了後は、速やかに審判ができるように努める。
(16) ベンチでのスマートフォンやタブレット型端末などのデバイスの使用は禁止とする。

【その他】

(1) 開会式には必ず全員参加すること。
(2) ゴミは必ず持ち帰り、途中で捨てないこと。顧問は生徒の座っていた場所を最後に確認する。
(3) フロアーにおいて、試合中の給水以外の飲食は禁止する。
(4) 貴重品の管理は、各自が確実に行う。
(5) 体育館のフロアーは必ず体育館履きを履くこと。（サンダル・スリッパ不可）顧問の方も。
(6) 保護者はフロアーへは降りられない。
(7) 座席において不用意な点灯をしない（カメラのフラッシュ、スマホのライト等）
(8) 応援席最前列での撮影は行わない。また手すりの下に物を置かない。

女子ダブルス（186）

1 高野 羅那・絹田 菊乃 （ 入間向陽 ）
2 石川 里美・佐藤 愛姫 （ 坂戸 ）
3 飯塚 夢華・平岡 柚香 （ 市立川越 ）
4 大森 和可菜・小野 愛莉 （ 秋草学園 ）
5 岡田 葵鼓・村松 和湖 （ 狭山ヶ丘 ）
6 田嶋 実咲・吉川 侑良 （ 所沢西 ）
7 長吉 萌々・根本 心愛 （ 川越総合 ）
8 飯田 早葵・松永 美緒 （ 志木 ）
9 伊藤 真帆・吉野 綾香 （ 豊岡 ）
10 塩路 華弥・渡邊 友楓 （ 所沢中央 ）
11 石井 和・渡邉 響子 （ 朝霞 ）
12 吉田 結衣・野口 月花 （ 川越西 ）
13 南場 一美・内田 彩友 （ 川越南 ）
14 飯坂 あやか・樋口 真菜 （ 坂戸西 ）
15 西脇 恵・髙橋 泉音夢 （ 星野 ）
16 門倉 優衣・赤坂 彩夏 （ 川越初雁 ）
17 佐藤 柚夏・岡安 優華 （ 狭山清陵 ）
18 竹内 彩香・並木 架穏 （ 朝霞西 ）
19 松浦 愛依・加藤 夢菜 （ 所沢北 ）
20 北川 海・杉田 葵 （ 西武台 ）
21 村山 凛愛・清水 凜子 （ 飯能 ）
22 岡本 真奈・堀内 真菜 （ 川越女子 ）
23 田辺 美優里・清水 柚依 （ 和光国際 ）
24 沼田 唯李・田沢 夕奈 （ 所沢商業 ）
25 中島 帆海・鈴木 志朋 （ 所沢北 ）
26 佐藤 瑞希・須田 想來 （ 所沢中央 ）
27 土屋 柚子・鈴木 葉瑠 （ 市立川越 ）
28 神喰 澄南・吉田 椛乃 （ 所沢西 ）
29 高橋 椛恋・白井 雫 （ 鶴ヶ島清風 ）
30 並木 すずな・篠宮 夕乃 （ 山村学園 ）
31 真山 陽向・武藤 衣真 （ 秋草学園 ）
32 大貫 那奈・山本 裕心 （ 西武文理 ）
33 熊田 留花・釜澤 凛 （ 川越初雁 ）
34 鈴木 玲奈・平石 彩葉 （ 和光国際 ）
35 今井 ことの・北田 優奈 （ 川越女子 ）
36 上野 鈴音・大成 美里葉 （ 川越南 ）
37 比江島 結菜・神木 理名 （ 西武台 ）
38 松井 夏菜・鈴木 優菜 （ 坂戸 ）
39 土肥 愛澄・足立 和奏奈 （ 武蔵越生 ）
40 宮田 璃音・横川 慶 （ 入間向陽 ）
41 笛木 結菜・深見 桃花 （ 埼玉平成 ）
42 長谷川 仁菜・平塚 美空 （ 川越総合 ）
43 横尾 理乃・奈良 莉愛 （ 飯能 ）
44 柴田 千枝・上村 月泉 （ 志木 ）
45 三浦 美桜・望月 美玖 （ 朝霞西 ）
46 佐藤 唯花・丹羽 日菜乃 （ 豊岡 ）
47 川村 空那・清水 舞花 （ 新座柳瀬 ）

48 稲葉 はるな・浦見 瑠莉亜 （ 星野 ）
49 今吉 桃香・森 梛々華 （ 坂戸 ）
50 藤田 みな実・佐藤 伽音 （ 所沢北 ）
51 山本 百花・福田 苺香 （ 川越西 ）
52 五島 颯花・垣中 彩希 （ 入間向陽 ）
53 相澤 涼香・田篠 優菜 （ ふじみ野 ）
54 津久井 和奏・黒米 梛乃 （ 所沢西 ）
55 田村 美有・鷺野 由依 （ 和光国際 ）
56 千代田 結愛・落合 亜緒 （ 新座柳瀬 ）
57 小嶋 里菜子・鈴木 心々菜 （ 川越初雁 ）
58 五十嵐 仁望・久保田 実和 （ 豊岡 ）
59 綿貫 望愛・小笠原 梓芭 （ 飯能 ）
60 八木澤 里菜・笠原 聖菜 （ 坂戸西 ）
61 諸星 宙奈・曽根 由愛 （ 朝霞 ）
62 蟻川 泉美・千葉 結衣 （ 朝霞西 ）
63 宮岡 真央・大潟 佳澄 （ 西武文理 ）
64 田村 佳音・磯貝 美結 （ 富士見 ）
65 小坂 碧月・井筒 咲蕾 （ 川越総合 ）
66 谷津 彩雪・坂田 果莉奈 （ 志木 ）
67 秋本 優芽・山本 あおい （ 所沢中央 ）
68 榎本 雪羽・相良 花音 （ 川越南 ）
69 佐藤 舞依・高橋 史茄 （ 市立川越 ）
70 関口 佳穂・塩野 佑吏奈 （ 山村学園 ）
71 金兵 春花・鈴木 友郁 （ 所沢北 ）
72 川上 瑳莉・押山 結香 （ 山村学園 ）
73 坂巻 みう・狩野 みこと （ 所沢西 ）
74 石川 ちとせ・髙橋 佑月 （ 東野 ）
75 加藤 詠愛・イリアベ ルース有和 （ 朝霞 ）
76 嶌野 真琳・安川 彩愛 （ 秋草学園 ）
77 石沢 咲祐理・郭 艾祺 （ 和光 ）
78 田原 那菜・坂井 瑚々 （ 西武文理 ）
79 三谷 佳弥・渡部 憂香 （ 所沢商業 ）
80 坂元 美友・坂巻 優菜 （ 川越西 ）
81 平井 楓絵・小松 美優 （ 飯能 ）
82 武田 里菜・片田 友梨 （ 武蔵越生 ）
83 細川 愛紗・石坂 恵都 （ 志木 ）
84 佐々木 うらら・則武 咲希 （ 豊岡 ）
85 栗原 愛心・中川 実彩 （ 川越女子 ）
86 横山 麗良・押野 真愛 （ 西武台 ）
87 松永 理世・前山 結衣 （ 朝霞西 ）
88 矢野 綴音・畑山 華琳 （ 狭山ヶ丘 ）
89 内野 愛羽・髙澤 莉桜 （ 坂戸 ）
90 大沢 結芽・金澤 心音 （ 狭山清陵 ）
91 奈須 悠花・岡野 杏莉 （ 入間向陽 ）
92 和田 遥花・髙野 夏音 （ 市立川越 ）
93 安藤 叶恋・根岸 優衣 （ 坂戸西 ）

94 髙野 陽菜紗・利根川 和生（武蔵越生）
95 石田 ちえり・山田 舞奈（川越総合）
96 照山 朋恵・椋木 陽菜（和光国際）
97 赤星 花音・向後 瑠衣（豊岡）
98 北原 彩帆・筒井 那奈（朝霞西）
99 岡村 悠来・古谷 アビゲイル（川越西）
100 井上 紗羅・栗城 咲來（市立川越）
101 須藤 凛・津田 栞那（山村学園）
102 福島 夕日・小林 咲菜（秋草学園）
103 牧野 かんな・川太 凛（入間向陽）
104 長谷川 彩果・粕谷 凛（所沢商業）
105 滝澤 加歩・髙津 怜愛（坂戸西）
106 谷口 礼奈・長﨑 小夏（狭山ヶ丘）
107 山川 百恵・塩野谷 瑠美奈（星野）
108 安藤 瑠奈・落合 友海（川越南）
109 荻野 凛・志賀 陽奈子（坂戸）
110 岩永 晴菜・中田 美涼（所沢北）
111 和久井 瑠星・佐々木 光（川越初雁）
112 新井 乃愛・柴崎 留嘉（西武台）
113 古口 琉依・太田 纏（飯能）
114 太田 理瀬・石原 碧（川越女子）
115 橋本 陽菜乙・歸山 迦乃（朝霞）
116 根岸 真理菜・中村 美桜（鶴ヶ島清風）
117 北川 いろは・荒木 心那（志木）
118 荻島 希実・川上 優月（富士見）
119 兼子 真凜・小林 サヤ佳（星野）
120 加藤 美月・園部 真里亜（新座柳瀬）
121 井田 さら紗・杉田 茉優（坂戸西）
122 今井 美空・大場 絆凪（入間向陽）
123 中林 由結沙・平川 はるか（所沢西）
124 塙 咲奈・飯島 真菜（朝霞西）
125 内山 優未・中尾 莉美奈（狭山清陵）
126 奥寺 奈都・辻本 二葉（川越総合）
127 髙田 れい・高田 莉緒（所沢北）
128 寒川 真絢・山田 釉菜（西武台）
129 松本 紗智子・山田 有希菜（埼玉平成）
130 芳賀 麗・鷺澤 紅愛（坂戸）
131 東海林 陽莉・古庄 莉紗（所沢中央）
132 星野 つばさ・渡辺 倖希愛（所沢商業）
133 安澤 知花・高橋 まゆみ（川越西）
134 木村 唯乃・池戸 芯媛（朝霞）
135 川上 陽莉・坂本 穂乃果（和光国際）
136 田中 花凛・加藤 紗彩（西武文理）
137 堀 かえら・山本 彩華（山村学園）
138 耿 依尹・山本 ひより（川越初雁）
139 田子 茉光・清水 咲希（川越女子）

30 31 32 33 34 35 36 37 38 39 40 41 42 43
91 92 93 94 95 96 97 98 99 100 101 102 103 104 105 106
139 140 141 142 143 144 145 146
163 164 165 166
175 176
181 184

土屋 千春・山本 妃莉（川越西）140
土屋 あむ・齋藤 幸姫（川越初雁）141
児島 理央・髙野 陽菜（川越総合）142
荒幡 奈緒美・古谷 妃菜（川越南）143
忍足 沙彩・江添 理央奈（西武台）144
加藤 みゆ・針生 玲奈（所沢西）145
菅原 晴香・青木 千佳（坂戸西）146
林 未都・津田 藍花（川越女子）147
川瀬 結芽・小畑 咲（市立川越）148
小濃 瑠乃・髙橋 來夢（鶴ヶ島清風）149
金子 莉緒・小田原 美玲（志木）150
廣瀬 玲・目﨑 ひなた（ふじみ野）151
田村 優珠・秋田谷 凛花（山村学園）152
黒田 莉百・金山 奈未（秋草学園）153
網代 友凜・平 あさひ（入間向陽）154
松尾 冬華・永田 嗣実（埼玉平成）155
増田 千夏・渡辺 織雅（飯能）156
垣本 向日葵・小島 瑞希（所沢商業）157
藤堂 愛理・松井 玲奈（坂戸）158
澁江 紅音・船戸 奏愛（和光国際）159
吉田 椎香・中沢 光織（豊岡）160
大塚 ちとせ・嶋田 結凪（武蔵越生）161
窪田 未琉・木村 唯羽（朝霞）162
瀧口 葵・大原 晴風（朝霞西）163
宮田雛・斎藤美遥（川越工業）164
大屋 美優奈・中道 心美（西武台）165
堀口 恵理紗・小池 見弥（狭山ヶ丘）166
吉野 心・渡邉 理桜（西武文理）167
加藤 さくら・酒井 優月（市立川越）168
福村 有莉愛・水島 清華（川越女子）169
芝野 未海・中田 美咲（武蔵越生）170
相原 瑠香・山田 優羽（豊岡）171
須貝 真子・江口 椛恋（和光国際）172
坂口 莉菜・田中 まこ（所沢北）173
浅野 美香・川口 桜（山村学園）174
菅谷 唯夏・関 あおい（新座柳瀬）175
小林 栞奈・安齋 結妃（志木）176
平山 紗世・長谷部 瞳（川越総合）177
藤井 すみれ・竹野谷 未羽（飯能）178
児島 紅愛・山口 和華生（富士見）179
大嶋 珠果・富田 そら（所沢中央）180
矢部 涼奏・志村 彩夏（所沢西）181
大谷 理菜・額田 柚希（坂戸西）182
大室 絢香・里見 緋彩（川越初雁）183
本橋 彩佳・長内 優芽（秋草学園）184
森 美沙菜・紙谷 茜（朝霞）185
中田 莉奈・吉野 爽花（星野）186

44 45 46 47 48 49 50 51 52 53 54 55 56 57 58
107 108 109 110 111 112 113 114 115 116 117 118 119 120 121 122
147 148 149 150 151 152 153 154
167 168 169 170
177 178
182

女子ダブルス　順位決定戦

179で勝　(　　)
180で勝　(　　)
181で勝　(　　)
182で勝　(　　)

183
185
184
優勝

3位
186

(　　) 183で負
(　　) 184で負

5～6位決定

179で負　(　　)
180で負　(　　)

187
188

(　　) 181で負
(　　) 182で負

9～12位決定

171で負　(　　)
172で負　(　　)
173で負　(　　)
174で負　(　　)

189
190
191
192

(　　) 175で負
(　　) 176で負
(　　) 177で負
(　　) 178で負

17，18位決定

155で負　(　　)
156で負　(　　)
157で負　(　　)
158で負　(　　)
159で負　(　　)
160で負　(　　)
161で負　(　　)
162で負　(　　)

193
194
195
196
201
202
205
206
203
204
197
198
199
200

(　　) 163で負
(　　) 164で負
(　　) 165で負
(　　) 166で負
(　　) 167で負
(　　) 168で負
(　　) 169で負
(　　) 170で負

女子シングルス（308）

1 沼田 唯李（所沢商業）
2 小嶋 里菜子（川越初雁）
3 齋藤 結彩（西武台）
4 髙橋 來夢（鶴ヶ島清風）
5 平塚 美空（川越総合）
6 高橋 史茄（市立川越）
7 平 あさひ（入間向陽）
8 飯坂 あやか（坂戸西）
9 岡本 真奈（川越女子）
10 吉野 心（西武文理）
11 塩路 華弥（所沢中央）
12 古谷 妃菜（川越南）
13 相澤 涼香（ふじみ野）
14 田村 優珠（山村学園）
15 江口 椛恋（和光国際）
16 小野 愛莉（秋草学園）
17 芳賀 麗（坂戸）
18 並木 理華（朝霞西）
19 清水 舞花（新座柳瀬）
20 北川 いろは（志木）
21 額田 柚希（坂戸西）
22 小林 桃果（豊岡）
23 磯貝 美結（富士見）
24 岡安 優華（狭山清陵）
25 吉川 侑良（所沢西）
26 兼子 真凜（星野）
27 黒岩 魅有（朝霞西）
28 島田 美優（西武台）
29 堀口 恵理紗（狭山ヶ丘）
30 安藤 瑠奈（川越南）
31 石川 里美（坂戸）
32 諸星 宙奈（朝霞）
33 須田 想來（所沢中央）
34 横堀 佑奈（所沢）
35 郭 艾祺（和光）
36 芝野 未海（武蔵越生）
37 高田 莉緒（所沢北）
38 金島 綺星（飯能）
39 山本 妃莉（川越西）

40 西脇 恵（星野）
41 梅木 日和（志木）
42 嶋田 結凪（武蔵越生）
43 坂元 美友（川越西）
44 菅原 晴香（坂戸西）
45 藤堂 愛理（坂戸）
46 小菅美空（川越工業）
47 小池 見弥（狭山ヶ丘）
48 福村 有莉愛（川越女子）
49 金兵 春花（所沢北）
50 門倉 優衣（川越初雁）
51 千代田 結愛（新座柳瀬）
52 相良 花音（川越南）
53 笛木 結菜（埼玉平成）
54 池戸 芯媛（朝霞）
55 金子 夏美（新座）
56 鈴木 葉瑠（市立川越）
57 大潟 佳澄（西武文理）
58 関口 佳穂（山村学園）
59 利根川 和生（武蔵越生）
60 松井 夏菜（坂戸）
61 金子 莉緒（志木）
62 熊田 留花（川越初雁）
63 山田 釉菜（西武台）
64 白井 雫（鶴ヶ島清風）
65 太田 纏（飯能）
66 川上 陽莉（和光国際）
67 田中 まこ（所沢北）
68 東谷 悠月（朝霞西）
69 吉田 椎香（豊岡）
70 志村 彩夏（所沢西）
71 小島 瑞希（所沢商業）
72 長谷川 仁菜（川越総合）
73 金山 奈未（秋草学園）
74 青山 和桜（ふじみ野）
75 沼田 憩（川越女子）
76 富田 そら（所沢中央）
77 絹田 菊乃（入間向陽）

53 54 55 56 57 58 59 60 61 62 63 64 65 66 67 68
181 182 183 184 185 186 187 188
245 246 247 248
277 278
293 301 294
279 280
249 250 251 252
189 190 191 192 193 194 195 196
69 70 71 72 73 74 75 76 77
1 2 3 4 5 6 7
8 9 10 11 12 13

78 中田 莉奈 （ 星野 ）
79 星野 つばさ （ 所沢商業 ）
80 髙野 陽菜 （ 川越総合 ）
81 荒幡 奈緒美 （ 川越南 ）
82 鷺野 由依 （ 和光国際 ）
83 岩永 晴菜 （ 所沢北 ）
84 飯田 早葵 （ 志木 ）
85 佐々木 光 （ 川越初雁 ）
86 古庄 莉紗 （ 所沢中央 ）
87 綿貫 望愛 （ 飯能 ）
88 向後 瑠衣 （ 豊岡 ）
89 鷺澤 紅愛 （ 坂戸 ）
90 栗原 愛心 （ 川越女子 ）
91 川村 空那 （ 新座柳瀬 ）
92 田篠 優菜 （ ふじみ野 ）
93 北川 海 （ 西武台 ）
94 加藤 紗彩 （ 西武文理 ）
95 武藤 衣真 （ 秋草学園 ）
96 和田 遥花 （ 市立川越 ）
97 奈須 悠花 （ 入間向陽 ）
98 曽根 由愛 （ 朝霞 ）
99 中川 梨唯 （ 鶴ヶ島清風 ）
100 内山 優未 （ 狭山清陵 ）
101 粕谷 凛 （ 所沢商業 ）
102 野口 月花 （ 川越西 ）
103 白川 晴香 （ 山村学園 ）
104 伊藤 真帆 （ 豊岡 ）
105 佐々木 真希 （ 飯能 ）
106 加藤 雪凛 （ 武蔵越生 ）
107 深見 桃花 （ 埼玉平成 ）
108 團 優菜 （ 朝霞西 ）
109 細井 心陽 （ 富士見 ）
110 青木 瑠那 （ 新座 ）
111 中林 由結沙 （ 所沢西 ）
112 村松 和湖 （ 狭山ヶ丘 ）
113 大森 和可菜 （ 秋草学園 ）
114 内田 彩友 （ 川越南 ）
115 根岸 優衣 （ 坂戸西 ）

14 15 16 17 18 19

85 86 87 88 89 90 91 92 93 94 95 96 97 98 99 100

197 198 199 200 201 202 203 204

253 254 255 256

281 282

295 302 296

283 284

257 258 259 260

205 206 207 208 209 210 211 212

101 102 103 104 105 106 107 108 109 110 111 112 113 114 115 116

20 21 22 23 24 25 26

水島 清華 （ 川越女子 ） 116
坂巻 優菜 （ 川越西 ） 117
青柳 遥香 （ 山村学園 ） 118
髙津 怜愛 （ 坂戸西 ） 119
斎藤美遥 （ 川越工業 ） 120
田村 佳音 （ 富士見 ） 121
髙澤 莉桜 （ 坂戸 ） 122
松尾 冬華 （ 埼玉平成 ） 123
渡邉 響子 （ 朝霞 ） 124
嶌野 真琳 （ 秋草学園 ） 125
高橋 椛恋 （ 鶴ヶ島清風 ） 126
橘田 優芽 （ 西武文理 ） 127
東海林 陽莉 （ 所沢中央 ） 128
久保田 実和 （ 豊岡 ） 129
荒木 心那 （ 志木 ） 130
井筒 咲蕾 （ 川越総合 ） 131
大原 晴風 （ 朝霞西 ） 132
金澤 心音 （ 狭山清陵 ） 133
長崎 小夏 （ 狭山ヶ丘 ） 134
清水 柚依 （ 和光国際 ） 135
大成 美里葉 （ 川越南 ） 136
則武 咲希 （ 豊岡 ） 137
山本 百花 （ 川越西 ） 138
加藤 美月 （ 新座柳瀬 ） 139
里見 緋彩 （ 川越初雁 ） 140
山川 百恵 （ 星野 ） 141
窪田 未琉 （ 朝霞 ） 142
竹野谷 未羽 （ 飯能 ） 143
石坂 恵都 （ 志木 ） 144
外山 侑紀那 （ 東野 ） 145
大貫 那奈 （ 西武文理 ） 146
酒井 優月 （ 市立川越 ） 147
中田 美咲 （ 武蔵越生 ） 148
日髙 心美 （ 入間向陽 ） 149
横山 麗良 （ 西武台 ） 150
中田 美涼 （ 所沢北 ） 151
加藤 みゆ （ 所沢西 ） 152
渡部 憂香 （ 所沢商業 ） 153
塩野 佑吏奈 （ 山村学園 ） 154

155 高野 羅那 （ 入間向陽 ）
156 大嶋 珠果 （ 所沢中央 ）
157 鈴木 心々菜 （ 川越初雁 ）
158 谷内 七実 （ 山村学園 ）
159 藤井 すみれ （ 飯能 ）
160 松井 玲奈 （ 坂戸 ）
161 笠原 聖菜 （ 坂戸西 ）
162 塩野谷 瑠美奈 （ 星野 ）
163 中沢 光織 （ 豊岡 ）
164 佐藤 柚夏 （ 狭山清陵 ）
165 佐藤 舞依 （ 市立川越 ）
166 中島 帆海 （ 所沢北 ）
167 辻本 二葉 （ 川越総合 ）
168 小林 咲菜 （ 秋草学園 ）
169 片田 友梨 （ 武蔵越生 ）
170 岡田 葵鼓 （ 狭山ヶ丘 ）
171 坂巻 みう （ 所沢西 ）
172 歸山 迦乃 （ 朝霞 ）
173 根岸 真理菜 （ 鶴ヶ島清風 ）
174 上野 鈴音 （ 川越南 ）
175 並木 愛莉 （ 飯能 ）
176 大谷 理菜 （ 坂戸西 ）
177 山田 有希菜 （ 埼玉平成 ）
178 須田 明希 （ 市立川越 ）
179 ジェノソ アン （ 和光 ）
180 小林 栞奈 （ 志木 ）
181 古谷 アビゲイル （ 川越西 ）
182 三上 咲希 （ 川越総合 ）
183 木村 唯乃 （ 朝霞 ）
184 寒川 真絢 （ 西武台 ）
185 髙田 れい （ 所沢北 ）
186 長谷川 彩果 （ 所沢商業 ）
187 渡邉 理桜 （ 西武文理 ）
188 田辺 美優里 （ 和光国際 ）
189 蟻川 泉美 （ 朝霞西 ）
190 浦見 瑠莉亜 （ 星野 ）
191 園部 真里亜 （ 新座柳瀬 ）
192 狩野 みこと （ 所沢西 ）
193 田子 茉光 （ 川越女子 ）

117 118 119 120 121 122 123 124 125 126 127 128 129 130 131 132
27 28 29 30 31 32 33
213 214 215 216 217 218 219 220
261 262 263 264
285 286
297

303

298 287 288
265 266 267 268
221 222 223 224 225 226 227 228
133 134 135 136 137 138 139 140 141 142 143 144 145 146 147 148
34 35 36 37 38 39

安藤 叶恋 （ 坂戸西 ） 194
柳沼 南泉 （ 西武台 ） 195
坂本 穂乃果 （ 和光国際 ） 196
廣瀬 玲 （ ふじみ野 ） 197
今井 美空 （ 入間向陽 ） 198
吉田 結衣 （ 川越西 ） 199
吉野 綾香 （ 豊岡 ） 200
小林 サヤ佳 （ 星野 ） 201
宮田雛 （ 川越工業 ） 202
田沢 夕奈 （ 所沢商業 ） 203
坂井 瑚々 （ 西武文理 ） 204
南場 一美 （ 川越南 ） 205
山口 和華生 （ 富士見 ） 206
篠宮 夕乃 （ 山村学園 ） 207
北田 優奈 （ 川越女子 ） 208
矢部 涼奏 （ 所沢西 ） 209
谷口 礼奈 （ 狭山ヶ丘 ） 210
児島 理央 （ 川越総合 ） 211
菅谷 唯夏 （ 新座柳瀬 ） 212
武田 里菜 （ 武蔵越生 ） 213
平石 彩葉 （ 和光国際 ） 214
福島 夕日 （ 秋草学園 ） 215
永田 嗣実 （ 埼玉平成 ） 216
小笠原 梓芭 （ 飯能 ） 217
坂口 莉菜 （ 所沢北 ） 218
小濃 瑠乃 （ 鶴ヶ島清風 ） 219
網代 友凜 （ 入間向陽 ） 220
荻野 真羽 （ 西武台 ） 221
和久井 瑠星 （ 川越初雁 ） 222
松永 美緒 （ 志木 ） 223
三上 愛那 （ 山村学園 ） 224
田中 花凛 （ 西武文理 ） 225
秋本 優芽 （ 所沢中央 ） 226
今吉 桃香 （ 坂戸 ） 227
木村 唯羽 （ 朝霞 ） 228
加藤 さくら （ 市立川越 ） 229
横浜 瑠奈 （ 朝霞西 ） 230
吉野 爽花 （ 星野 ） 231

232 土屋　千春（川越西）
233 黒田 莉百（秋草学園）
234 橋本　陽菜乙（朝霞）
235 宮田　璃音（入間向陽）
236 山本　あおい（所沢中央）
237 垣本　向日葵（所沢商業）
238 鈴木　志朋（所沢北）
239 落合　亜緒（新座柳瀬）
240 古口　琉依（飯能）
241 土屋　柚子（市立川越）
242 森　梛々華（坂戸）
243 足立　和奏奈（武蔵越生）
244 中尾　莉美奈（狭山清陵）
245 畑山　華琳（狭山ヶ丘）
246 鈴木　志野（所沢）
247 檜垣　美麗（山村学園）
248 大室　絢香（川越初雁）
249 鈴木　玲奈（和光国際）
250 清水　咲希（川越女子）
251 瀧口　葵（朝霞西）
252 山田　優羽（豊岡）
253 加藤　くるみ（川越女子）
254 榎本　雪羽（川越南）
255 児島　紅愛（富士見）
256 小池　咲夢（新座）
257 平川　はるか（所沢西）
258 陳　雅潔（ふじみ野）
259 渡辺　倖希愛（所沢商業）
260 細川　愛紗（志木）
261 滝澤　加歩（坂戸西）
262 奥寺　奈都（川越総合）
263 杉田　葵（西武台）
264 髙橋 泉音夢（星野）
265 中村　美桜（鶴ヶ島清風）
266 須貝　真子（和光国際）
267 宮岡　真央（西武文理）
268 飯塚　夢華（市立川越）
269 髙野　陽菜紗（武蔵越生）

40 41 42 43 44 45

149 150 151 152 153 154 155 156 157 158 159 160 161 162 163 164

229 230 231 232 233 234 235 236

269 270 271 272

289 290

299

304

300

291 292

273 274 275 276

237 238 239 240 241 242 243 244

165 166 167 168 169 170 171 172 173 174 175 176 177 178 179 180

46 47 48 49 50 51 52

並木　すずな（山村学園）270
鈴木　友郁（所沢北）271
福田　苺香（川越西）272
遠藤穂乃佳（川越工業）273
関　あおい（新座柳瀬）274
小坂　碧月（川越総合）275
川瀬　結芽（市立川越）276
土肥　愛澄（武蔵越生）277
真山 陽向（秋草学園）278
佐藤　瑞希（所沢中央）279
五十嵐　仁望（豊岡）280
赤坂　彩夏（川越初雁）281
押野　真愛（西武台）282
田村　美有（和光国際）283
目﨑　ひなた（ふじみ野）284
内野　愛羽（坂戸）285
石井　和（朝霞）286
町田　むつ穂（入間向陽）287
内田　小暖（朝霞西）288
田嶋　実咲（所沢西）289
松本　紗智子（埼玉平成）290
津久井　和奏（所沢西）291
三谷　佳弥（所沢商業）292
竹内　彩香（朝霞西）293
落合　友海（川越南）294
山本　裕心（西武文理）295
岡村　悠来（川越西）296
青木　千佳（坂戸西）297
長吉　萌々（川越総合）298
大場　絆凪（入間向陽）299
安川 彩愛（秋草学園）300
矢野　綴音（狭山ヶ丘）301
釜澤　凛（川越初雁）302
石沢　咲祐理（和光）303
今井　ことの（川越女子）304
大沢　結芽（狭山清陵）305
村山　凛愛（飯能）306
伊藤　友梨奈（志木）307
稲葉　はるな（星野）308

女子シングルス　順位決定戦

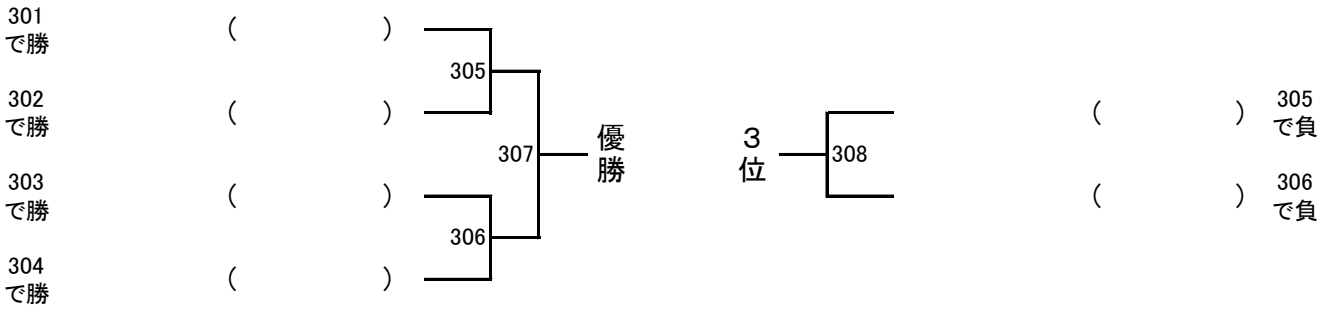

５～６位決定

９～１２位決定

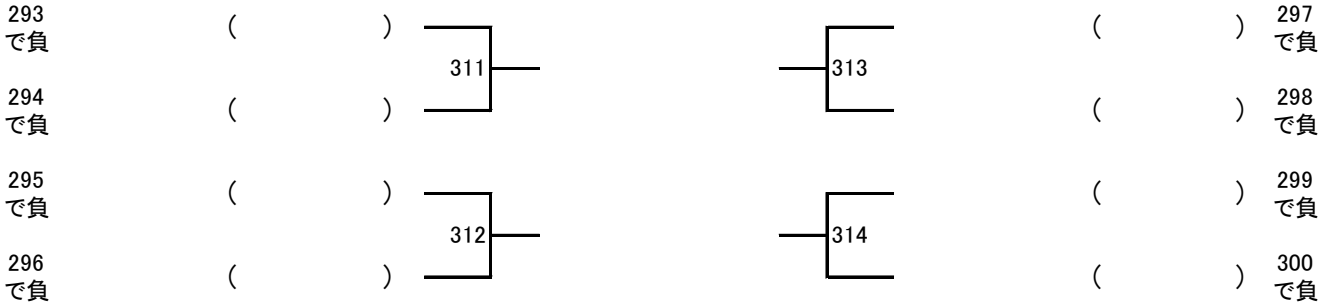
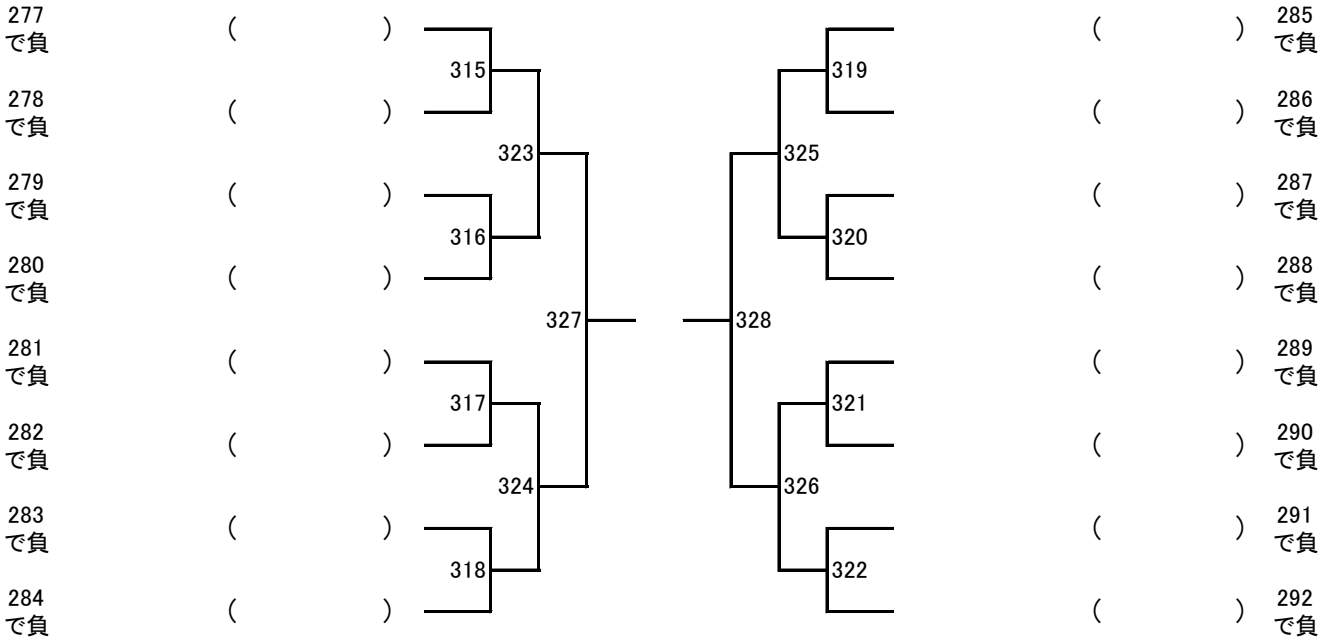
１７，１８位決定