10. 女子 Aブロック シングルス　　2019年度埼玉県私学大会
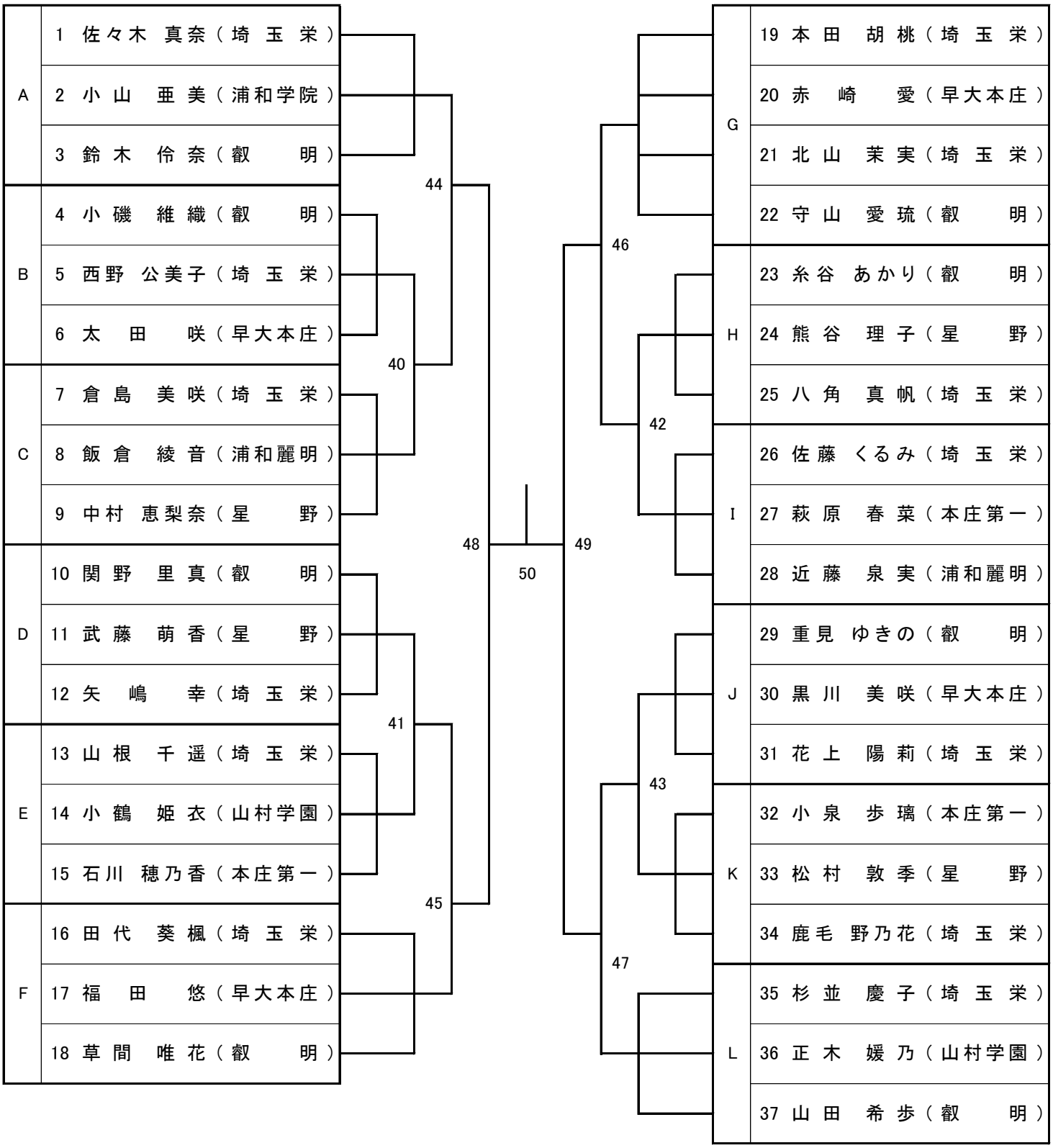
試合番号	対戦者番号	試合番号	対戦者番号	試合番号	対戦者番号	試合番号	対戦者番号	試合番号	対戦者番号	試合番号	対戦者番号	試合番号	対戦者番号	試合番号	対戦者番号
1	1 対 2	2	4 対 5	3	7 対 8	4	10 対 11	5	13 対 14	6	16 対 17	7	19 対 20	8	21 対 22
9	23 対 24	10	26 対 27	11	29 対 30	12	32 対 33	13	35 対 36	14	2 対 3	15	5 対 6	16	8 対 9
17	11 対 12	18	14 対 15	19	17 対 18	20	19 対 21	21	20 対 22	22	24 対 25	23	27 対 28	24	30 対 31
25	33 対 34	26	36 対 37	27	1 対 3	28	4 対 6	29	7 対 9	30	10 対 12	31	13 対 15	32	16 対 18
33	19 対 22	34	20 対 21	35	23 対 25	36	26 対 28	37	29 対 31	38	32 対 34	39	35 対 37