5. 男子　Bブロック　ダブルス

2015年度 埼玉私学
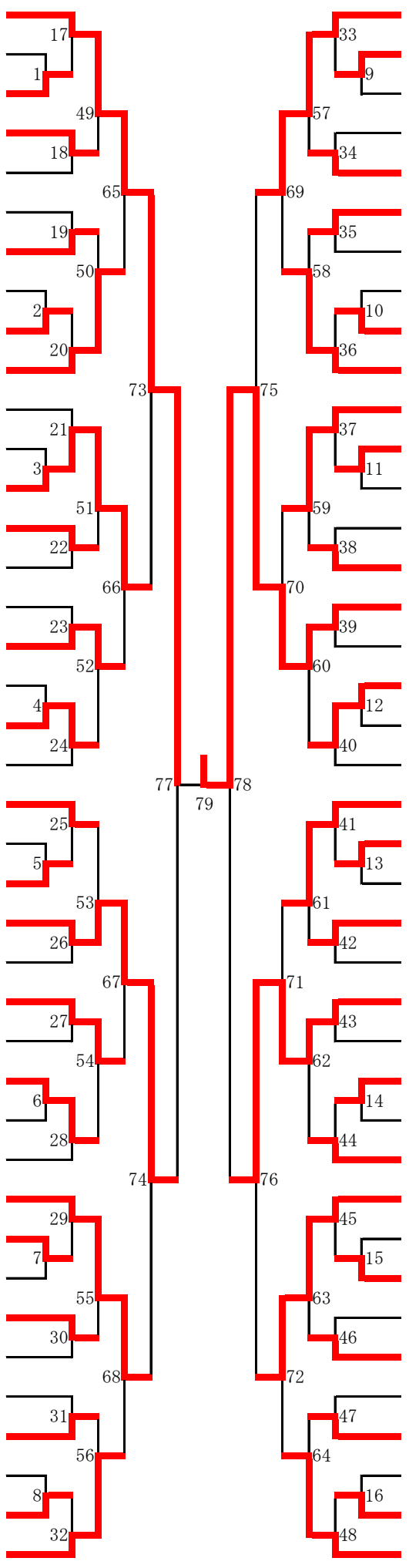
1 吉田・末安（叡明）
2 大西・小野（大宮開成）
3 高橋・本間（早大本庄）
4 中村・矢島（武南）
5 小泉・小山内（武蔵越生）
6 鈴木・杉田（栄東）
7 佐々木・山室（浦和学院）
8 関谷・宮内（山村学園）
9 天野・前川（川越東）
10 今井・岩崎（栄北）
11 平井・山本（国際学院）
12 小関・原島（栄北）
13 梶川・神永（川越東）
14 関根・長久保（花咲徳栄）
15 竹澤・渋谷（大宮開成）
16 小曽根・秋山（本庄東）
17 中井・成瀬（埼玉平成）
18 戸田・磯（西武台）
19 鯨井・白崎（栄北）
20 牧野・三上（星野）
21 加納・今嶋（西武台）
22 小暮・福島（川越東）
23 大根田・桑田（栄北）
24 土田・服部（叡明）
25 戸矢・小俣（本庄東）
26 山岡・大久保（浦和学院）
27 横瀬・佐藤（武蔵越生）
28 南原・塩澤（大宮開成）
29 岡崎・柏原（栄北）
30 菊池・井手（山村学園）
31 太田・天沼（川越東）
32 塚田・内藤（浦和学院）
33 猪木・小林（埼玉平成）
34 石原・髙橋（栄北）
35 梅宮・前田（浦和実業）
36 高村・廣渡（武南）
37 武島・岡村（花咲徳栄）
38 荻野・柴山（本庄東）
39 關谷・土屋（栄北）
40 王・樋沼（早大本庄）
41 木内・成田（川越東）
42 石川・佐藤（栄北）
43 小池・木暮（大宮開成）
44 飯塚・岸山（栄北）
45 山根・内山（星野）
46 善如寺・佐藤（早大本庄）
47 松田・三瓶（武南）
48 野川・廣田（山村学園）
49 柴田・榎本（浦和学院）
50 中平・柴崎（成徳深谷）
51 前田・北川（花咲徳栄）
52 野口・野口（栄北）
53 井上・利根川（浦和学院）
54 中村・大野（埼玉平成）
55 石坂・井垣（西武台）
56 斉藤・渡辺（叡明）
57 細井・笹森（大宮開成）
58 笹原・厚海（川越東）
59 斉藤・須田（栄北）
60 小林・永岡（本庄東）
61 今野・嶋津（浦和実業）
62 北澤・濱松（栄北）
63 豊田・小山（浦和学院）
64 鈴木・広瀬（本庄東）
65 岡安・堀（山村学園）
66 長谷川・成田（武南）
67 大野・大山（叡明）
68 栗山・早川（川越東）
69 岩崎・諏訪（栄北）
70 坂本・佐々木（埼玉平成）
71 星野・及川（浦和学院）
72 森谷・深野（川越東）
73 鵜野・塚越（花咲徳栄）
74 土子・水口（大宮開成）
75 古谷・染宮（栄北）
76 坂本・菊池（国際学院）
77 太田・入倉（西武台）
78 加藤・佐藤（叡明）
79 飯塚・小堀（栄北）
80 清水・江口（武蔵越生）