1 渡邊　香奈美（埼玉平成）
2 梅田　真帆（浦和学院）
3 橋本　夏海（栄東）
4 鈴木　裕乃（淑徳与野）
5 熊井　千里（成徳深谷）
6 内田　成美（秀明英光）
7 清水　麗（秋草学園）
8 神永　実穂（浦和実業）
9 栗林　真理絵（浦和学院）
10 都築　理沙（山村女子）
11 松澤　和泉（大妻嵐山）
12 阿部　瞳（大宮開成）
13 高橋　幸希（成徳深谷）
14 中山　華子（淑徳与野）
15 折橋　瑠美（山村女子）
16 引野　麗美（浦和学院）
17 松山　優里（西武文理）
18 安崎　明日香（武蔵越生）
19 川真田　千尋（淑徳与野）
20 渋谷　怜子（栄東）
21 岡田　奈津美（浦和学院）
22 森島　あずさ（浦和実業）
23 村上　智子（西武台）
24 蒲本　紗織（狭山ヶ丘）
25 杉澤　里菜（栄東）
26 山口　美咲（大妻嵐山）
27 田口　瑞葵（成徳深谷）
28 塩川　典子（淑徳与野）
29 本田　成美（秋草学園）
30 黒崎　千夏（浦和実業）
31 関根　さやか（秀明英光）
32 大澤　麻由美（国際学院）
33 蛭間　裕香（武蔵越生）
34 村上　友梨（淑徳与野）
35 堤　夏生（浦和学院）
36 桜岡　奈々（淑徳与野）
37 長山　智枝（浦和学院）
38 福本　めぐみ（埼玉平成）
39 工藤　菜々美（大妻嵐山）
40 岡田　弥子（小松原女子）
41 喩　麗然（西武文理）
42 安西　由加里（栄東）
43 吉村　美紗（浦和学院）
44 内藤　亜美（武南）
45 田村　友季（秀明英光）
46 島田　美佳（成徳深谷）
47 志水　佐己子（山村女子）
48 若林　里美（栄東）
49 間中　千尋（浦和学院）
50 加納　由香乃（淑徳与野）
51 松本　美咲（狭山ヶ丘）
52 飯塚　紗央里（浦和実業）
53 大谷　舞（山村女子）
54 鳥喰　早紀（秋草学園）
55 山崎　郁美（淑徳与野）
56 小松　萌子（細田学園）
57 丸岡　美穂（成徳深谷）
58 山本　夕貴（浦和学院）
59 中山　春菜（栄北）
60 佐藤　朱花（国際学院）
61 石塚　美穂（武南）
62 瀧本　みなみ（秀明英光）
63 百瀬　友里（大妻嵐山）
64 黒澤　早紀（西武台）
65 三沢　絵利奈（浦和学院）
66 白石　千尋（淑徳与野）
67 杉田　知奈美（成徳深谷）
68 二ノ宮　清香（小松原女子）
69 笠井　志保（浦和実業）
70 渡辺　栞（大宮開成）
71 細谷　知世（西武文理）
72 持田　早智（武蔵越生）
73 古川　暁子（淑徳与野）
74 扇一　舞香（西武文理）
75 氏原　桃子（浦和学院）
76 川田　成美（栄東）
77 井澗　桃子（秀明英光）
78 藤倉　舞芳（大妻嵐山）
79 岩崎　若菜（淑徳与野）
80 杉本　恵（狭山ヶ丘）
81 曽我　美智瑠（西武台）
82 和泉　佑美（成徳深谷）
83 渡辺　りえ（小松原女子）
84 前口　夏奈江（浦和実業）
85 松崎　あや（栄東）
86 齋藤　舞（秋草学園）
87 阿部　紗英（埼玉平成）
88 山本　桃香（浦和学院）
89 新美　英子（淑徳与野）
90 熊澤　幸奈（武南）
91 曽根　愛理（本庄東）
92 水野　里菜（山村女子）
93 小松　加奈（浦和学院）
94 並木　久美（西武文理）
95 栗原　あゆみ（成徳深谷）

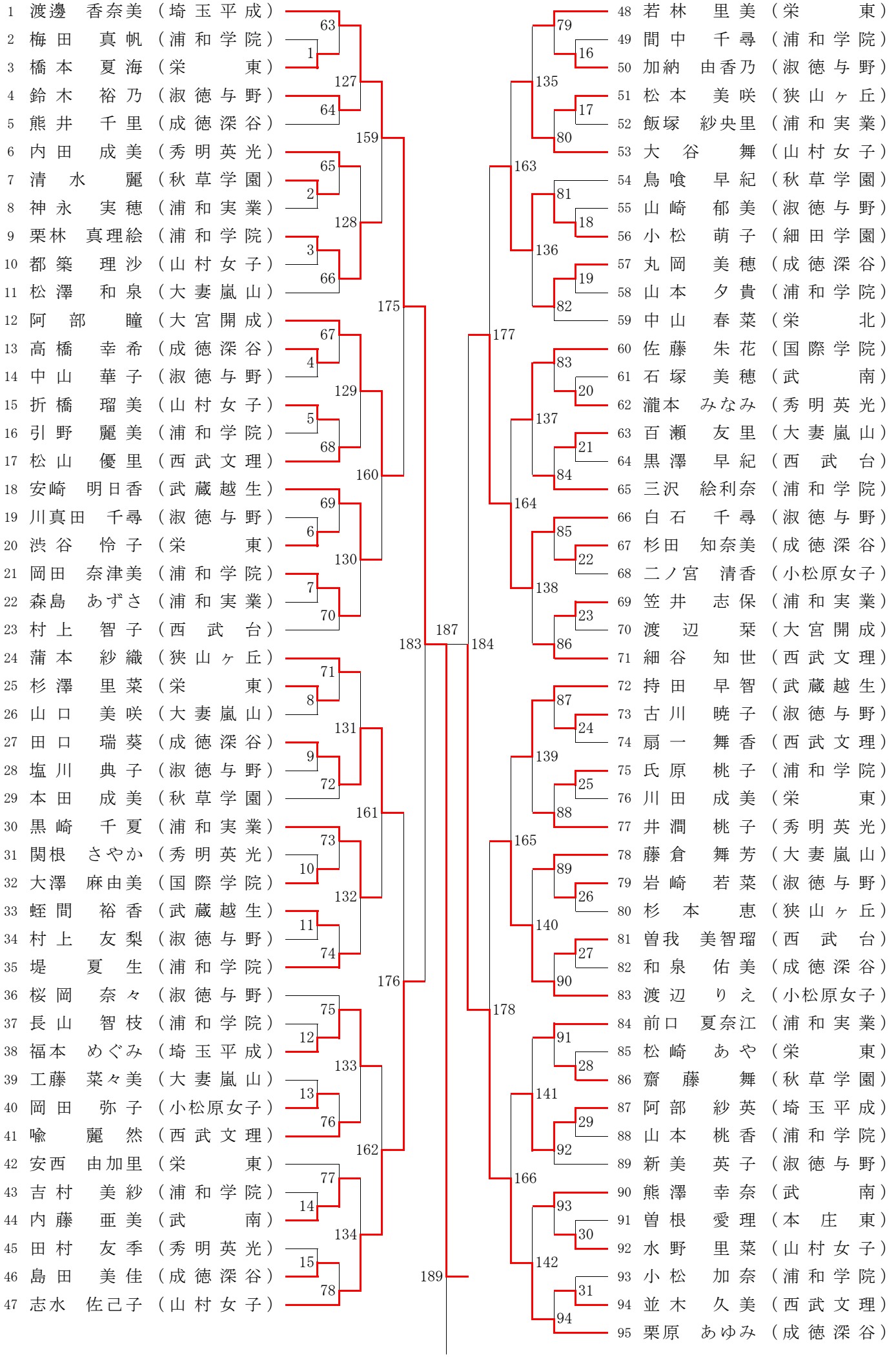

96 篠山　真瑠実（浦和学院）
97 坂口　理香（武蔵越生）
98 小野　有里奈（淑徳与野）
99 竹中　二歩記（秋草学園）
100 早川　千尋（浦和実業）
101 加藤　亜祐美（秀明英光）
102 東郷　真理奈（栄東）
103 戸邊　彩虹（成徳深谷）
104 羽田　麻衣子（武南）
105 田島　瑞希（山村女子）
106 中原　佳子（淑徳与野）
107 清水　美穂（西武文理）
108 武井　香織（本庄東）
109 上原　優理子（小松原女子）
110 関谷　えみ（狭山ヶ丘）
111 佐伯　栞（成徳深谷）
112 綾部　葉月（浦和学院）
113 尾崎　舞（淑徳与野）
114 小島　千鶴（大妻嵐山）
115 兼子　千咲都（浦和学院）
116 菊池　美帆（山村女子）
117 上西　理絵（西武台）
118 小山田　真己（浦和実業）
119 高橋　絵里（細田学園）
120 橋本　真世香（浦和実業）
121 木塚　保奈美（浦和学院）
122 長東　栞奈（栄東）
123 澤口　日向子（大妻嵐山）
124 滝沢　有子（武南）
125 冨塚　裕貴（成徳深谷）
126 三村　恵理（淑徳与野）
127 河野邊　明子（西武台）
128 吉田　羅那（秀明英光）
129 佐藤　彩香（浦和学院）
130 今村　菜々子（西武文理）
131 柳橋　可織（国際学院）
132 西内　彩（武蔵越生）
133 島田　藍（栄東）
134 稲川　遥香（浦和学院）
135 川合　理恵子（西武文理）
136 北村　奈々絵（淑徳与野）
137 山本　実佳（山村女子）
138 冨永　栞（狭山ヶ丘）
139 松崎　千尋（成徳深谷）
140 桶舎　眞帆（秋草学園）
141 畑　直美（淑徳与野）
142 加藤　彩加（浦和学院）
143 長谷　真美（本庄第一）

95 32 33 96 97 34 35 98 99 36 37 100 101 38 39 102 103 40 41 104 105 42 43 106 107 44 45 108 109 46 47 110

143 144 145 146 147 148 149 150

167 168 169 170

179 180

185 186

188

181 182

171 172 173 174

151 152 153 154 155 156 157 158

111 112 113 114 115 116 117 118 119 120 121 122 123 124 125 126

48 49 50 51 52 53 54 55 56 57 58 59 60 61 62

144 宮本　藍（大妻嵐山）
145 小池　亜純（淑徳与野）
146 竹内　瑞紀（秀明英光）
147 津原　優理（小松原女子）
148 飯野　理沙（栄東）
149 大島　史織（浦和学院）
150 森川　麻里子（西武文理）
151 谷中　珠里（狭山ヶ丘）
152 田中　愛子（淑徳与野）
153 川勝　朱茄（埼玉平成）
154 松本　佳央梨（成徳深谷）
155 永森　彩乃（山村女子）
156 菊池　裕子（成徳深谷）
157 北内　美紅（淑徳与野）
158 渡辺　有紀（秋草学園）
159 宮本　由美子（武蔵越生）
160 岡田　真衣（浦和学院）
161 加藤　文子（栄東）
162 永野　亜季（浦和実業）
163 波多　栞（大宮開成）
164 鈴木　舞子（淑徳与野）
165 細田　麻由美（秀明英光）
166 関根　絵美（浦和学院）
167 山下　茜（武南）
168 田口　美穂（秋草学園）
169 佐瀬　絢香（淑徳与野）
170 小椋　亜沙子（大妻嵐山）
171 深川　笙子（浦和学院）
172 永田　結美（小松原女子）
173 鈴木　佑佳（狭山ヶ丘）
174 久江田　珠美（武蔵越生）
175 曽根　なつみ（栄東）
176 青柳　真弓（山村女子）
177 根岸　沙季（成徳深谷）
178 川真田　朱理（淑徳与野）
179 本田　真己（秀明英光）
180 丹下　舞（西武台）
181 山崎　真衣（大妻嵐山）
182 中村　彩乃（栄東）
183 萩原　美咲（成徳深谷）
184 伊藤　早紀（浦和学院）
185 中村　結香（埼玉平成）
186 永山　久美（西武文理）
187 市瀬　加奈（浦和実業）
188 四方田　梨沙（浦和学院）
189 下口　瑠美（山村女子）
190 三谷　彩華（淑徳与野）