女子決勝トーナメント

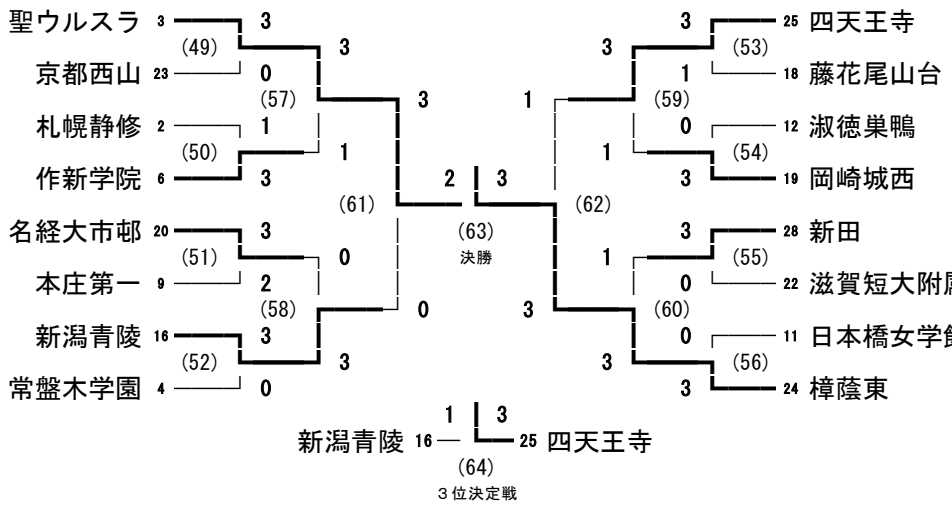
聖ウルスラ 3 3
(49)
京都西山 23 0
(57)
札幌静修 2 1
(50)
作新学院 6 3
(61)
名経大市邨 20 3
(51)
本庄第一 9 2
(58)
新潟青陵 16 3
(52)
常盤木学園 4 0
(63)
決勝
四天王寺 25 3
(53)
藤花尾山台 18 1
(59)
淑徳巣鴨 12 0
(54)
岡崎城西 19 3
(62)
新田 28 3
(55)
滋賀短大附属 22 0
(60)
日本橋女学館 11 0
(56)
樟蔭東 24 3
新潟青陵 16 1
(64)
四天王寺 25 3
３位決定戦

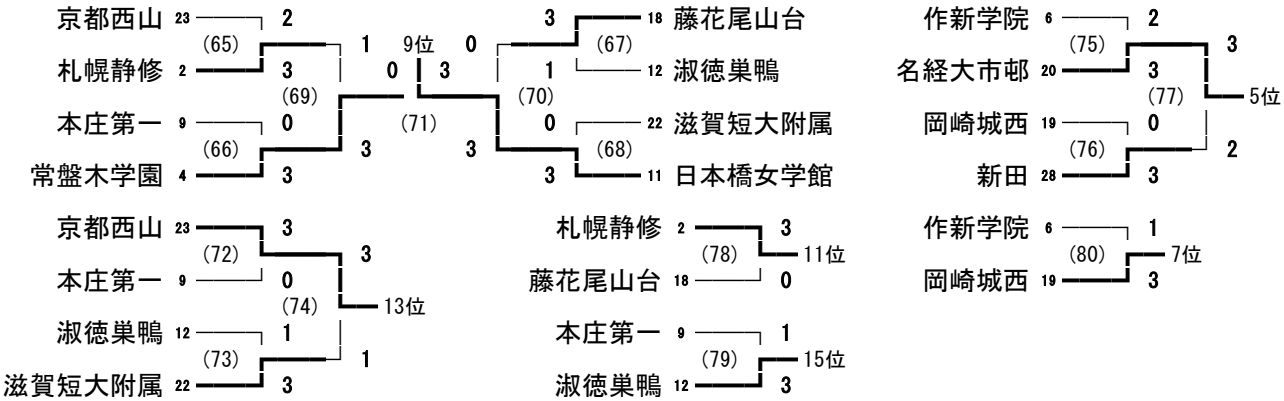
京都西山 23 2
(65)
札幌静修 2 3
(69)
本庄第一 9 0
(66)
常盤木学園 4 3
9位
藤花尾山台 18 3
(67)
淑徳巣鴨 12 1
(70)
滋賀短大附属 22 0
(68)
日本橋女学館 11 3
(71)
作新学院 6 2
(75)
名経大市邨 20 3
(77)
岡崎城西 19 0
(76)
新田 28 3
5位
京都西山 23 3
(72)
本庄第一 9 0
(74)
淑徳巣鴨 12 1
(73)
滋賀短大附属 22 3
13位
札幌静修 2 3
(78)
藤花尾山台 18 0
11位
本庄第一 9 1
(79)
淑徳巣鴨 12 3
15位
作新学院 6 1
(80)
岡崎城西 19 3
7位

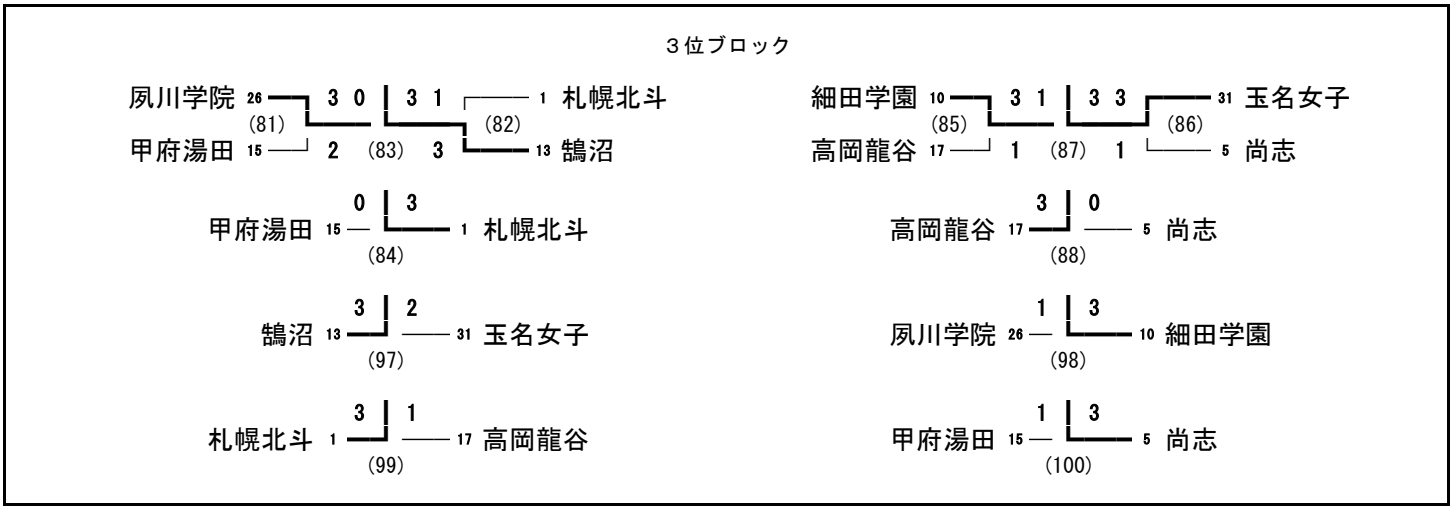
３位ブロック
夙川学院 26 3 0
(81)
甲府湯田 15 2
3 1
(83) 3
(82)
札幌北斗 1
鵠沼 13
細田学園 10 3 1
(85)
高岡龍谷 17 1
3 3
(87) 1
(86)
玉名女子 31
尚志 5
甲府湯田 15 0
(84)
札幌北斗 1 3
高岡龍谷 17 3
(88)
尚志 5 0
鵠沼 13 3
(97)
玉名女子 31 2
夙川学院 26 1
(98)
細田学園 10 3
札幌北斗 1 3
(99)
高岡龍谷 17 1
甲府湯田 15 1
(100)
尚志 5 3

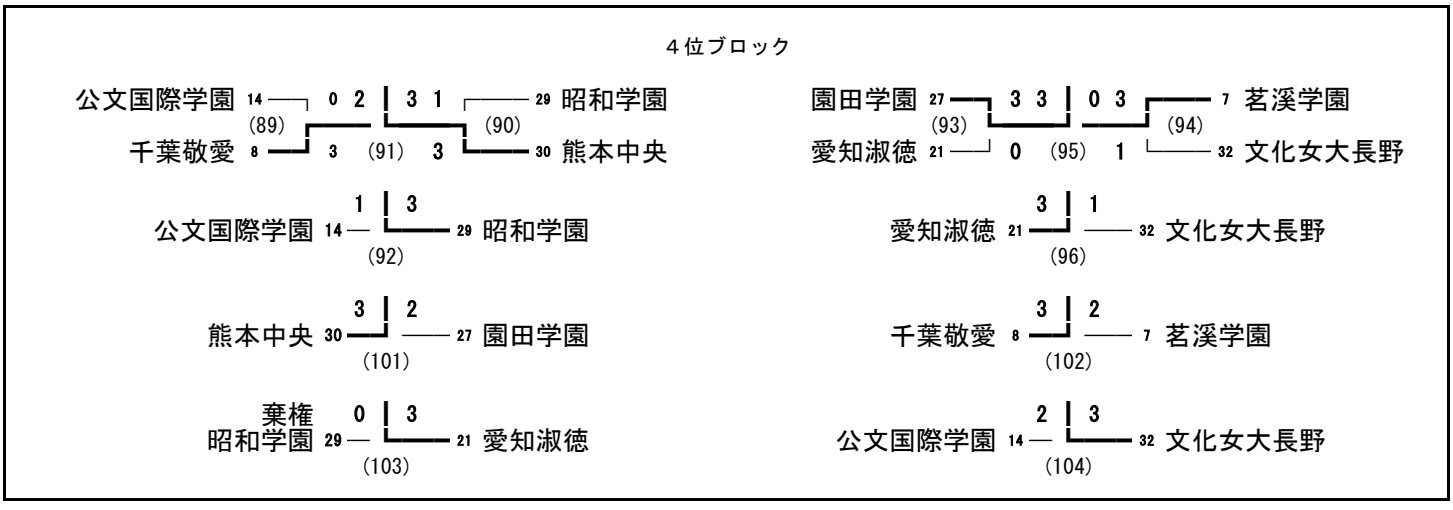
４位ブロック
公文国際学園 14 0 2
(89)
千葉敬愛 8 3
3 1
(91) 3
(90)
昭和学園 29
熊本中央 30
園田学園 27 3 3
(93)
愛知淑徳 21 0
0 3
(95) 1
(94)
茗渓学園 7
文化女大長野 32
公文国際学園 14 1
(92)
昭和学園 29 3
愛知淑徳 21 3
(96)
文化女大長野 32 1
熊本中央 30 3
(101)
園田学園 27 2
千葉敬愛 8 3
(102)
茗渓学園 7 2
葉権
昭和学園 29 0
(103)
愛知淑徳 21 3
公文国際学園 14 2
(104)
文化女大長野 32 3