女子単Ａ(WSA)

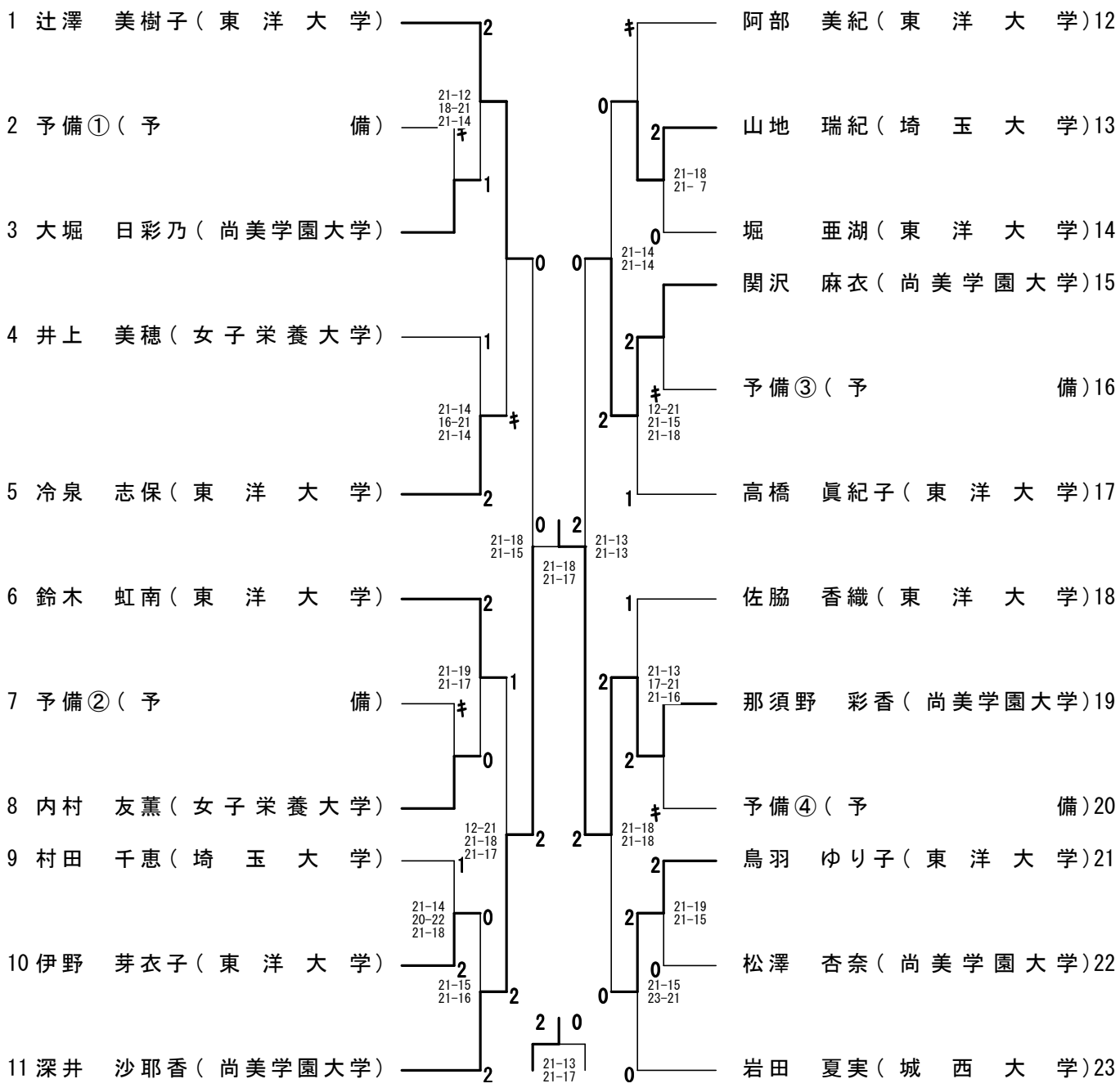
1 辻澤　美樹子（東　洋　大　学）
2 予備①（予　　備）
3 大堀　日彩乃（尚美学園大学）
4 井上　美穂（女子栄養大学）
5 冷泉　志保（東　洋　大　学）
6 鈴木　虹南（東　洋　大　学）
7 予備②（予　　備）
8 内村　友薫（女子栄養大学）
9 村田　千恵（埼　玉　大　学）
10 伊野　芽衣子（東　洋　大　学）
11 深井　沙耶香（尚美学園大学）
12 阿部　美紀（東　洋　大　学）
13 山地　瑞紀（埼　玉　大　学）
14 堀　亜湖（東　洋　大　学）
15 関沢　麻衣（尚美学園大学）
16 予備③（予　　備）
17 高橋　眞紀子（東　洋　大　学）
18 佐脇　香織（東　洋　大　学）
19 那須野　彩香（尚美学園大学）
20 予備④（予　　備）
21 鳥羽　ゆり子（東　洋　大　学）
22 松澤　杏奈（尚美学園大学）
23 岩田　夏実（城　西　大　学）
21-12 18-21 21-14
21-14 16-21 21-14
21-19 21-17
21-14 20-22 21-18
21-15 21-16
21-18 21-15
21-18 21-17
21-13 21-17
21-18 21- 7
21-14 21-14
12-21 21-15 21-18
21-13 21-13
21-13 17-21 21-16
21-18 21-18
21-19 21-15
21-15 23-21