《男子個人戦ダブルス》(70)
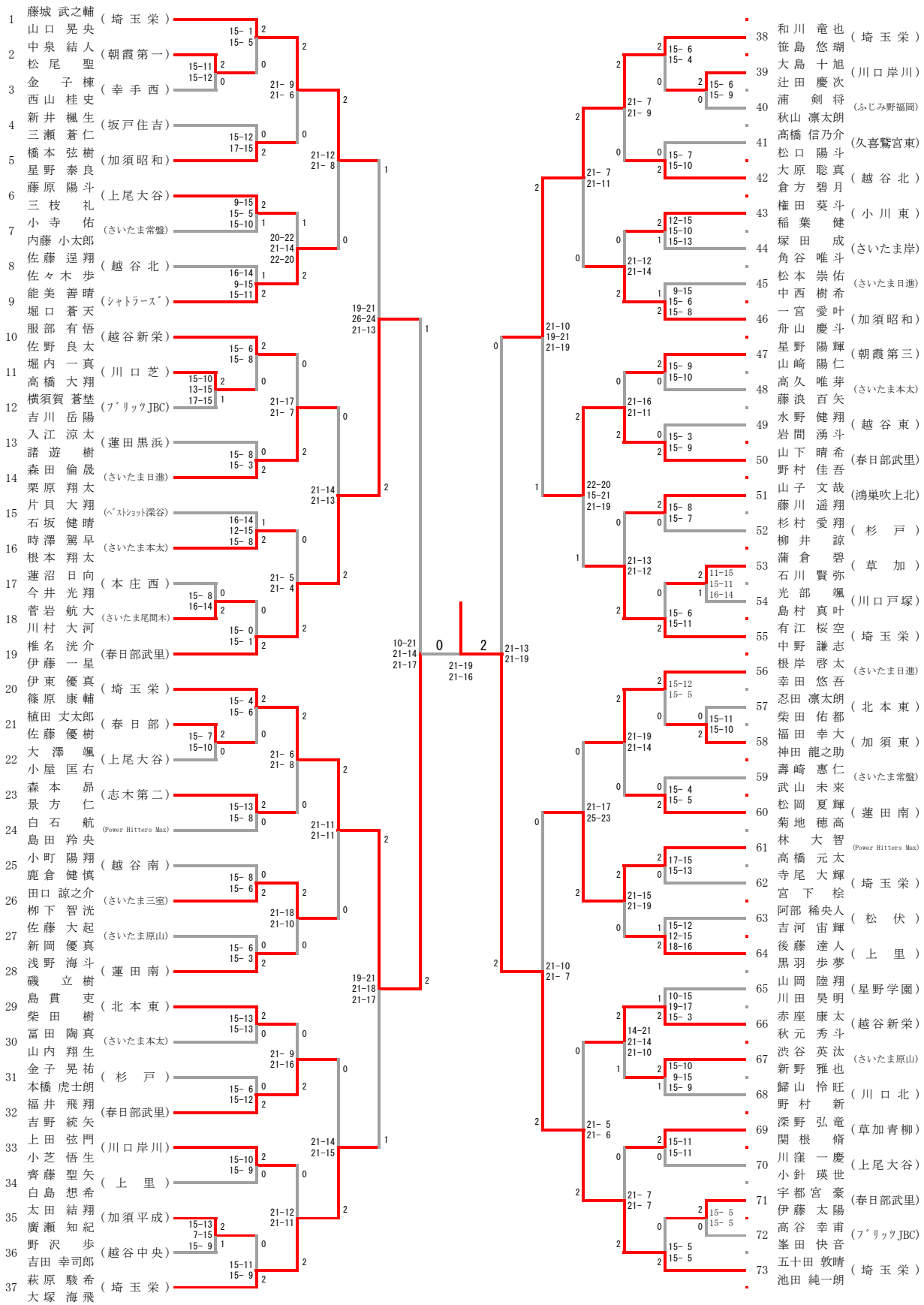
令和5年度　学校総合体育大会　　中学生バドミントン競技会
令和５年７月１９日（水）
彩の国くまがやドーム