《女子個人戦シングルス》(77)

令和5年度 新人体育大会兼県民総合スポーツ大会　中学生バドミントン競技会
令和５年１１月９日（木）
彩の国くまがやドーム

1 皆川 恵茉（埼玉栄）
2 橋本 茉莉渚（加須昭和）
3 東恩納 望香（北本東）
4 小川 千嘉（さいたま片柳）
5 田沢 しいな（所沢美原）
6 堺 菜々香（蓮田南）
7 更科 寛菜（スマイリーズ）
8 帖地 美音（さいたま日進）
9 堀 紅葉（Power Hitters Max）
10 小山 璃桜（湊BC）
11 沼澤 美優（さいたま春里）
12 小原 南実（川口八幡木）
13 森田 七海（埼玉栄）
14 関田 郁帆（春日部武里）
15 大槻 みちる（加須北川辺）
16 髙橋 瑞希（草加）
17 渡邊 未徠（越谷北陽）
18 浅葉 美羽（久喜）
19 井上 史子（埼玉栄）
20 冨田 桃愛（埼玉栄）
21 関谷 愛佳（戸田東）
22 伊田 菜月（川口岸川）
23 植松 好香（川島西）
24 大澤 あづな（蓮田南）
25 黒川 紗菜（春日部武里）
26 秋池 愛央（鴻巣吹上北）
27 神原 光来（さいたま日進）
28 岩川 華奈（朝霞第一）
29 鈴木 唯菜（越谷北陽）
30 小峯 みなみ（川越福原）
31 吉田 陽南（加須昭和）
32 佐々木 芽生（上里北）
33 中村 美月（さいたま岸）
34 眞行寺 詩（草加）
35 澤多 志歩（越谷富士）
36 中村 花（さいたま土合）
37 真霜 沙奈（ﾍﾞｽﾄｼｮｯﾄ深谷）
38 谷畠 燈（春日部飯沼）
39 星野 結衣（埼玉栄）
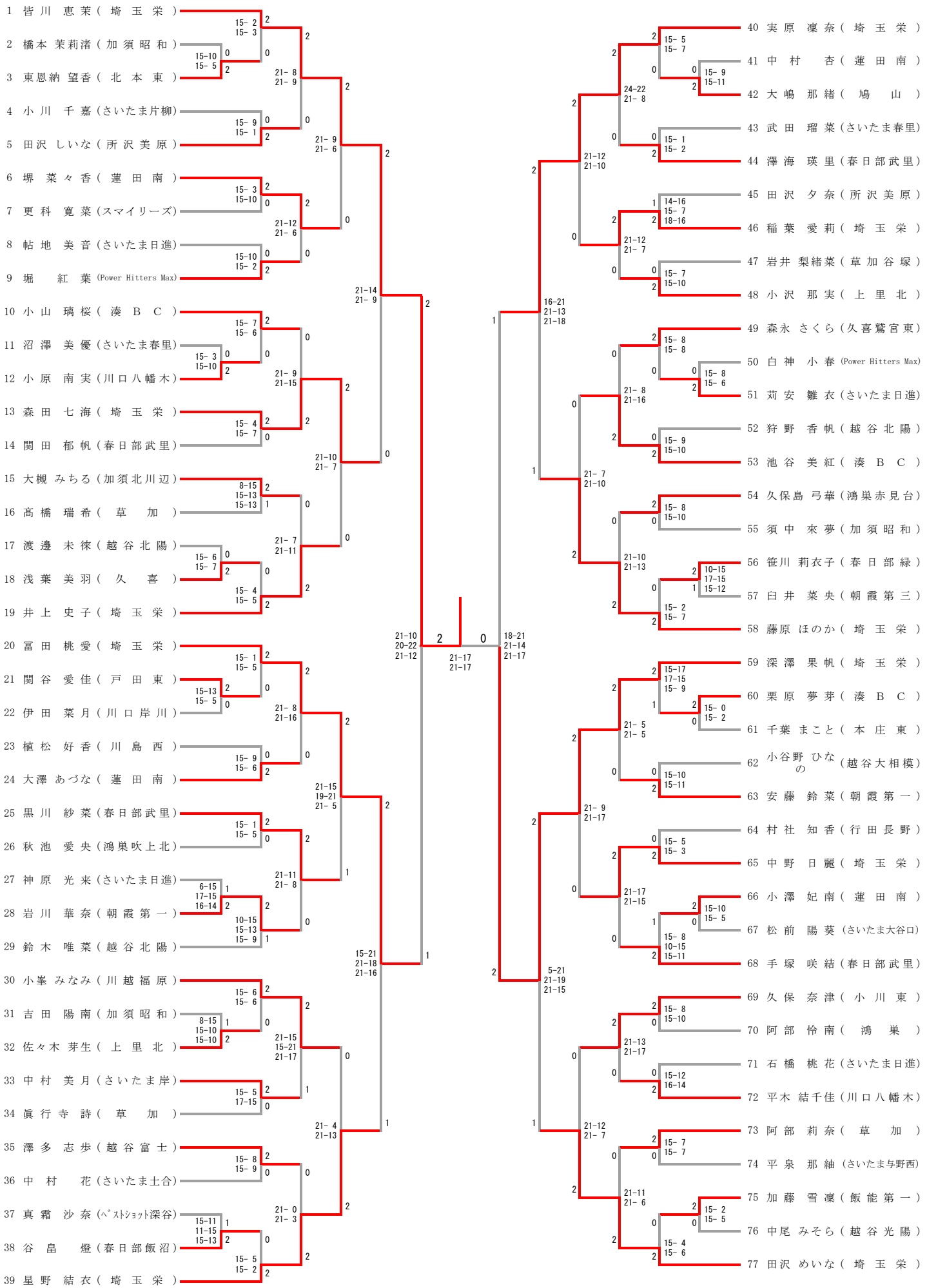
40 実原 凜奈（埼玉栄）
41 中村 杏（蓮田南）
42 大嶋 那緒（鳩山）
43 武田 瑠菜（さいたま春里）
44 澤海 瑛里（春日部武里）
45 田沢 夕奈（所沢美原）
46 稲葉 愛莉（埼玉栄）
47 岩井 梨緒菜（草加谷塚）
48 小沢 那実（上里北）
49 森永 さくら（久喜鷲宮東）
50 白神 小春（Power Hitters Max）
51 苅安 雛衣（さいたま日進）
52 狩野 香帆（越谷北陽）
53 池谷 美紅（湊BC）
54 久保島 弓華（鴻巣赤見台）
55 須中 來夢（加須昭和）
56 笹川 莉衣子（春日部緑）
57 臼井 菜央（朝霞第三）
58 藤原 ほのか（埼玉栄）
59 深澤 果帆（埼玉栄）
60 栗原 夢芽（湊BC）
61 千葉 まこと（本庄東）
62 小谷野 ひなの（越谷大相模）
63 安藤 鈴菜（朝霞第一）
64 村社 知香（行田長野）
65 中野 日麗（埼玉栄）
66 小澤 妃南（蓮田南）
67 松前 陽葵（さいたま大谷口）
68 手塚 咲結（春日部武里）
69 久保 奈津（小川東）
70 阿部 怜南（鴻巣）
71 石橋 桃花（さいたま日進）
72 平木 結千佳（川口八幡木）
73 阿部 莉奈（草加）
74 平泉 那紬（さいたま与野西）
75 加藤 雪凜（飯能第一）
76 中尾 みそら（越谷光陽）
77 田沢 めいな（埼玉栄）