第４１回会長杯争奪ダブルス大会　１年生男子
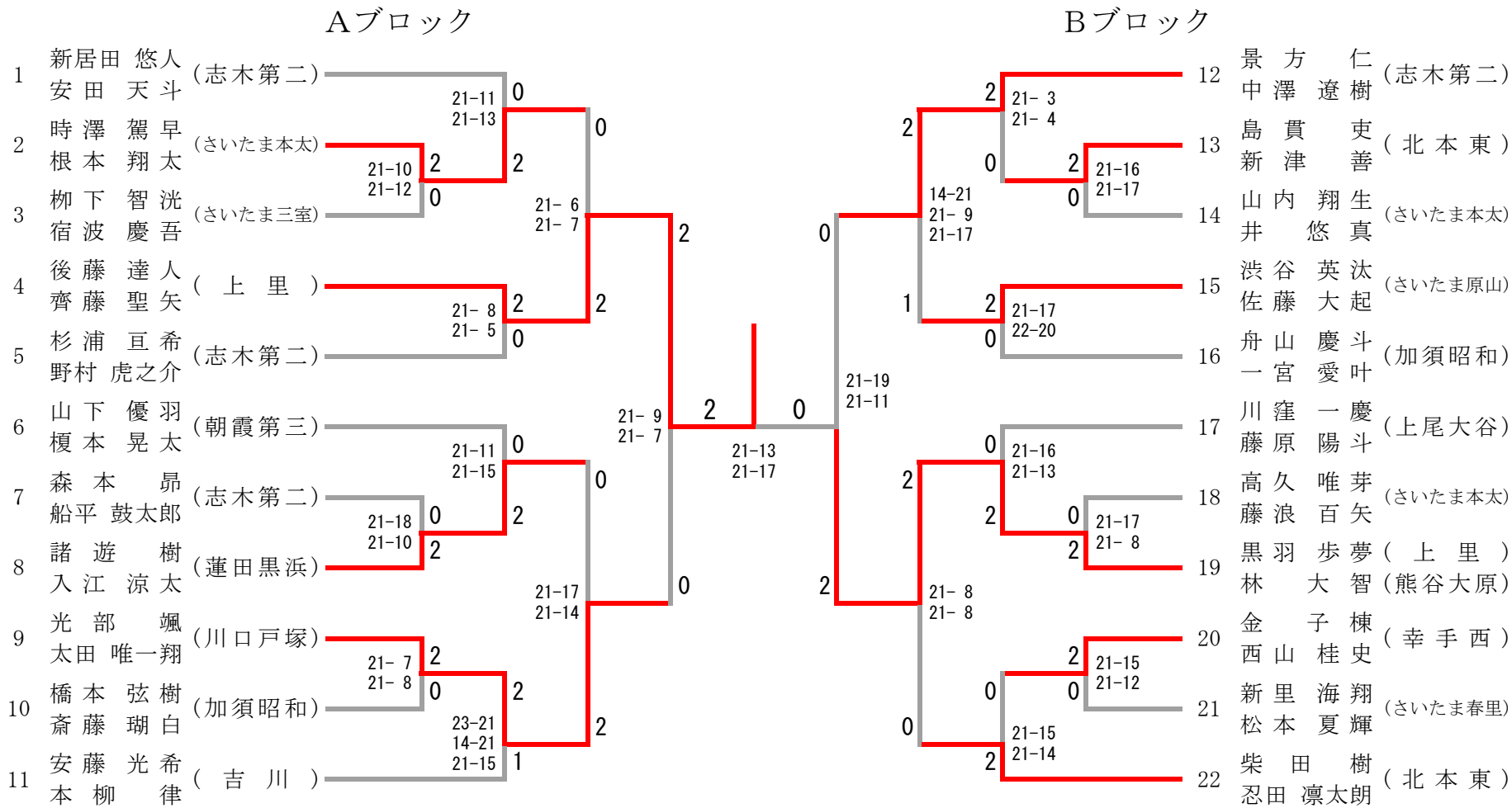
令和４年１月４・１０日 毎日興業アリーナ久喜・蓮田パルシー