第３３回　埼玉県ジュニアバドミントン年齢別シングルス大会
１２歳男子（１／２）

令和元年９月７日・８日　～アスカル幸手・毎日興業アリーナ久喜・鴻巣吹上北中学校・蓮田パルシー

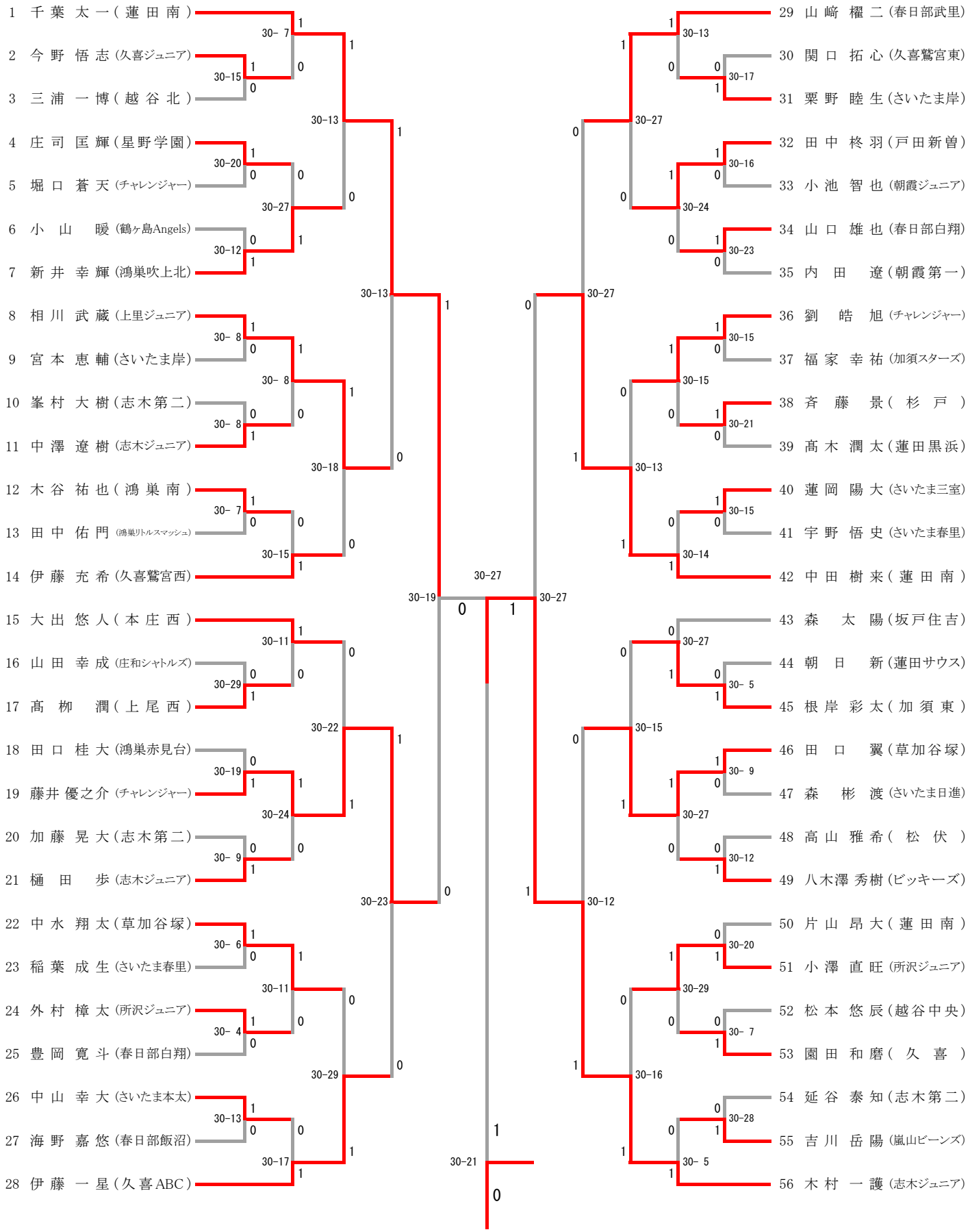

１２歳男子（２／２）

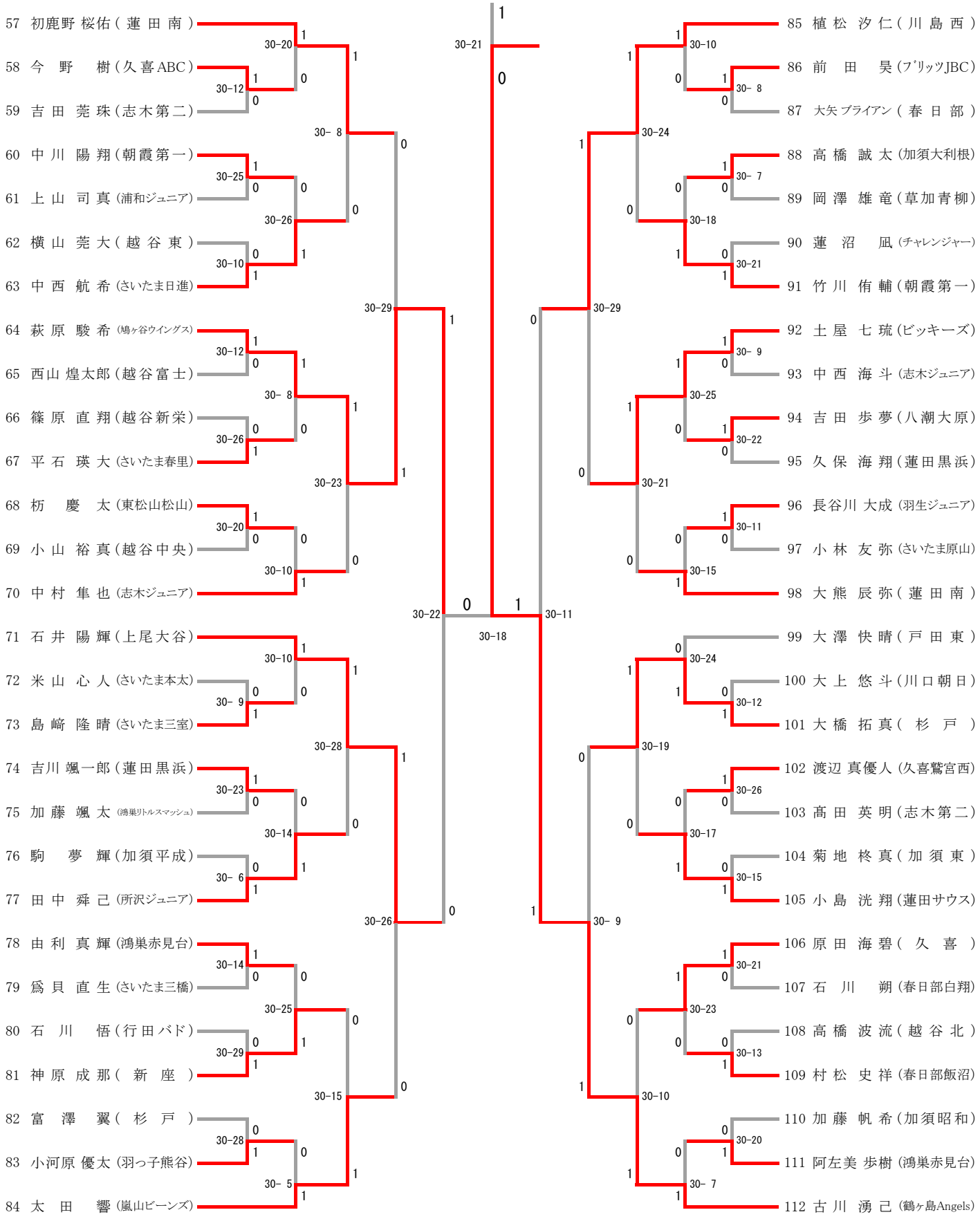
57 初鹿野 桜佑（蓮 田 南）
58 今 野 樹（久喜ABC）
59 吉 田 莞 珠（志木第二）
60 中 川 陽 翔（朝霞第一）
61 上 山 司 真（浦和ジュニア）
62 横 山 莞 大（越 谷 東）
63 中 西 航 希（さいたま日進）
64 萩 原 駿 希（鳩ヶ谷ウイングス）
65 西山 煌太郎（越谷富士）
66 篠 原 直 翔（越谷新栄）
67 平 石 瑛 大（さいたま春里）
68 杤 慶 太（東松山松山）
69 小 山 裕 真（越谷中央）
70 中 村 隼 也（志木ジュニア）
71 石 井 陽 輝（上尾大谷）
72 米 山 心 人（さいたま本太）
73 島 﨑 隆 晴（さいたま三室）
74 吉川 颯一郎（蓮田黒浜）
75 加 藤 颯 太（鴻巣リトルスマッシュ）
76 駒 夢 輝（加須平成）
77 田 中 舜 己（所沢ジュニア）
78 由 利 真 輝（鴻巣赤見台）
79 爲 貝 直 生（さいたま三橋）
80 石 川 悟（行田バド）
81 神 原 成 那（ 新 座 ）
82 富 澤 翼（ 杉 戸 ）
83 小河原 優太（羽っ子熊谷）
84 太 田 響（嵐山ビーンズ）
85 植 松 汐 仁（川 島 西）
86 前 田 昊（ﾌﾞﾘｯﾂJBC）
87 大矢 ブライアン（春 日 部）
88 高 橋 誠 太（加須大利根）
89 岡 澤 雄 竜（草加青柳）
90 蓮 沼 凪（チャレンジャー）
91 竹 川 侑 輔（朝霞第一）
92 土 屋 七 琉（ビッキーズ）
93 中 西 海 斗（志木ジュニア）
94 吉 田 歩 夢（八潮大原）
95 久 保 海 翔（蓮田黒浜）
96 長谷川 大成（羽生ジュニア）
97 小 林 友 弥（さいたま原山）
98 大 熊 辰 弥（蓮 田 南）
99 大 澤 快 晴（戸 田 東）
100 大 上 悠 斗（川口朝日）
101 大 橋 拓 真（ 杉 戸 ）
102 渡辺 真優人（久喜鷲宮西）
103 髙 田 英 明（志木第二）
104 菊 地 柊 真（加 須 東）
105 小 島 洸 翔（蓮田サウス）
106 原 田 海 碧（ 久 喜 ）
107 石 川 朔（春日部白翔）
108 高 橋 波 流（越 谷 北）
109 村 松 史 祥（春日部飯沼）
110 加 藤 帆 希（加須昭和）
111 阿左美 歩樹（鴻巣赤見台）
112 古 川 湧 己（鶴ヶ島Angels）