《男子個人戦シングルス》(73)
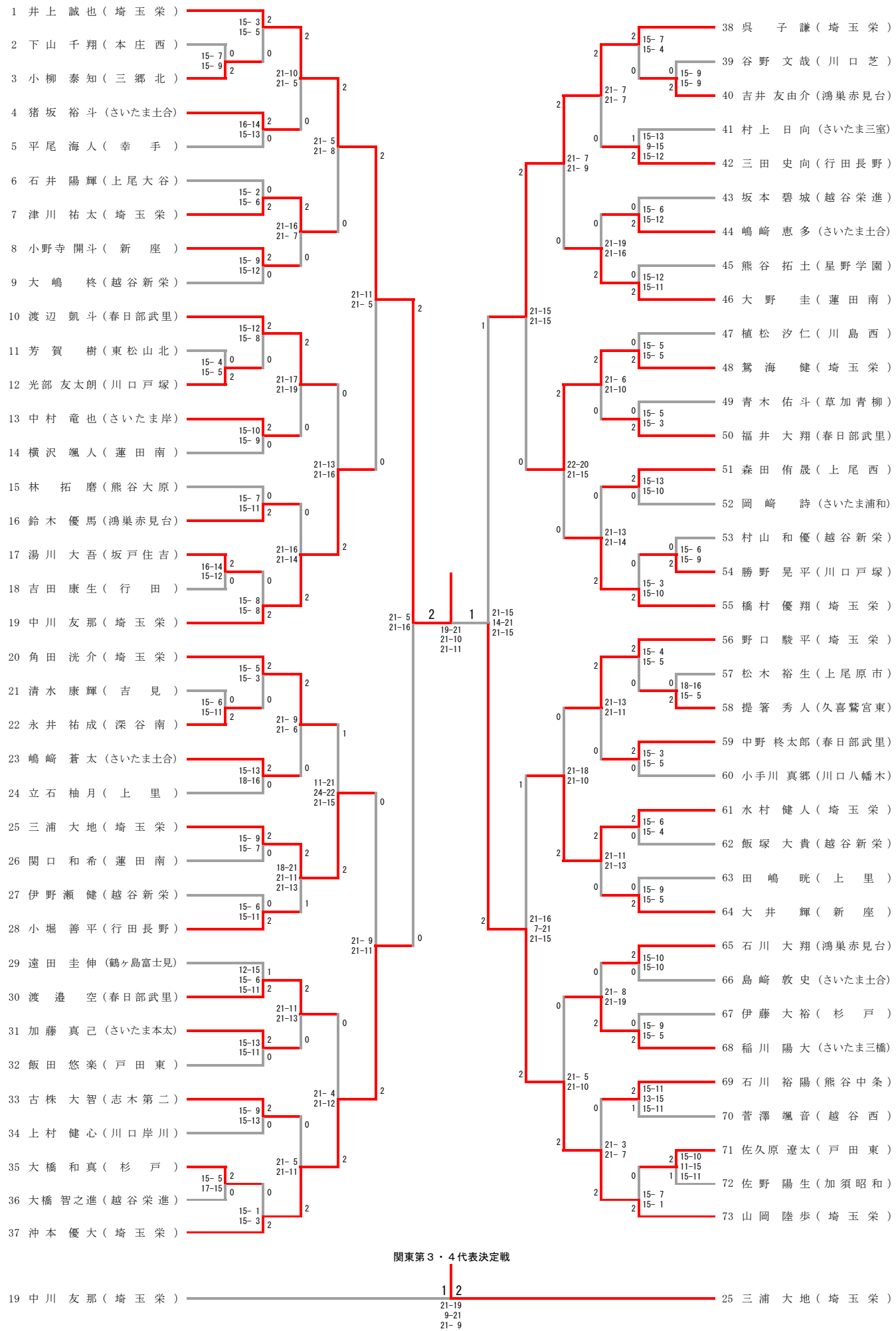
令和元年度　学校総合体育大会　　中学生バドミントン競技会
令和元年７月２４日（水）
毎日興業アリーナ久喜