令和元年度　新人体育大会兼県民総合スポーツ大会　中学生バドミントン競技会
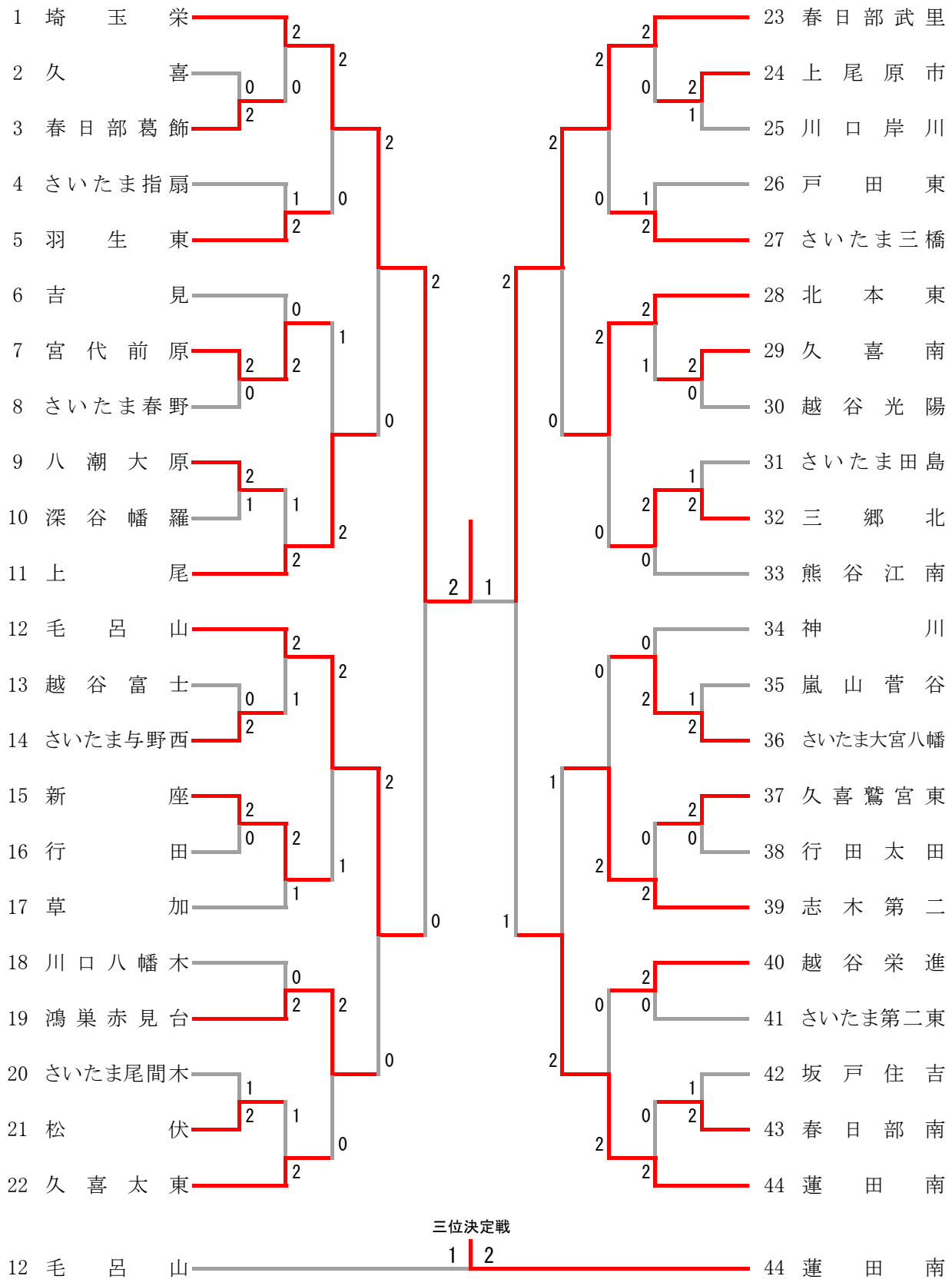
《女子団体戦》(44)