《男子個人戦シングルス》(73)

令和元年度　新人体育大会兼県民総合スポーツ大会　　中学生バドミントン競技会
令和元年１１月７日（木）
毎日興業アリーナ久喜
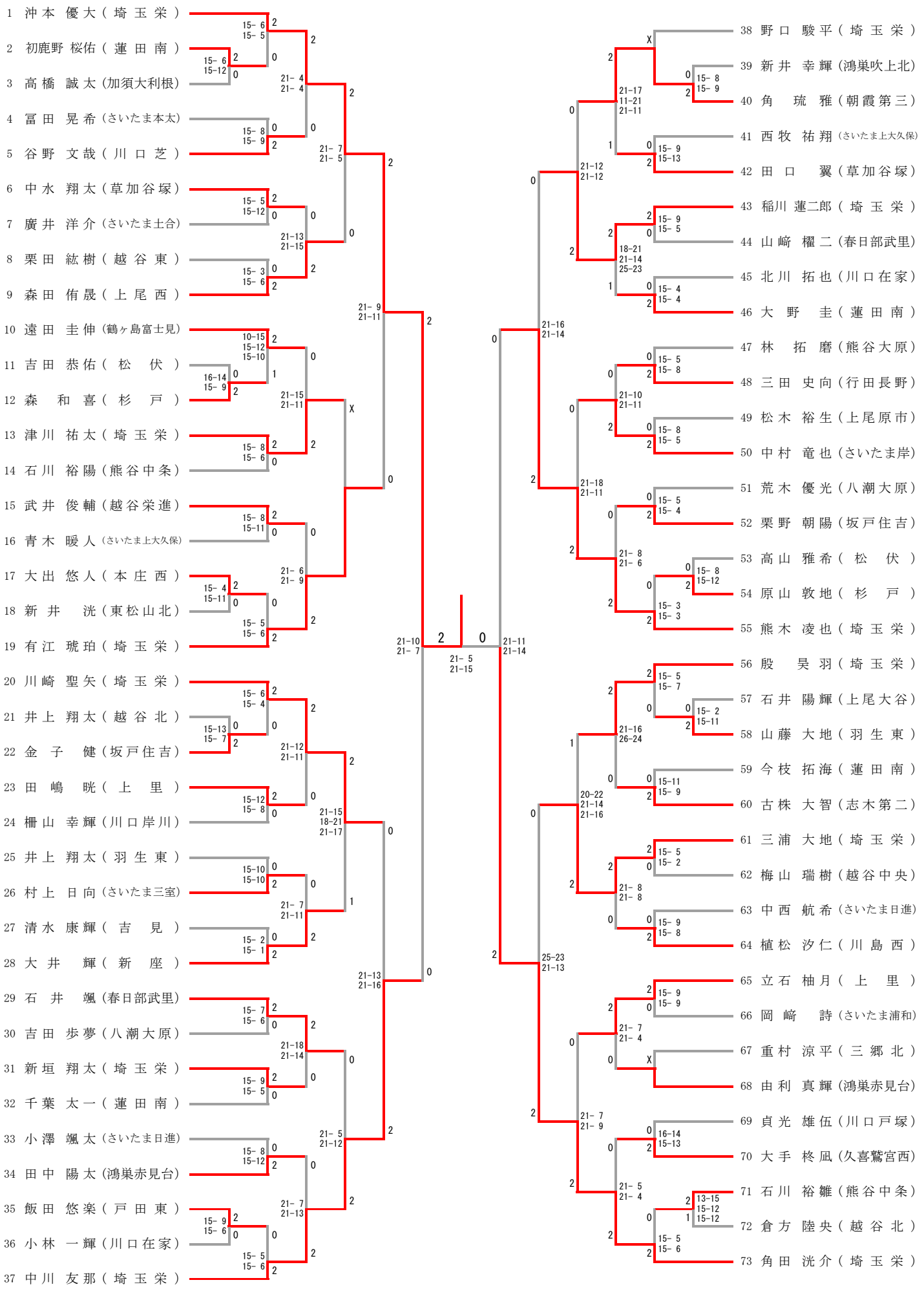
1 沖本 優大（埼玉栄）
2 初鹿野 桜佑（蓮田南）
3 高橋 誠太（加須大利根）
4 冨田 晃希（さいたま本太）
5 谷野 文哉（川口芝）
6 中水 翔太（草加谷塚）
7 廣井 洋介（さいたま土合）
8 栗田 紘樹（越谷東）
9 森田 侑晟（上尾西）
10 遠田 圭伸（鶴ヶ島富士見）
11 吉田 恭佑（松伏）
12 森 和喜（杉戸）
13 津川 祐太（埼玉栄）
14 石川 裕陽（熊谷中条）
15 武井 俊輔（越谷栄進）
16 青木 暖人（さいたま上大久保）
17 大出 悠人（本庄西）
18 新井 洸（東松山北）
19 有江 琥珀（埼玉栄）
20 川崎 聖矢（埼玉栄）
21 井上 翔太（越谷北）
22 金子 健（坂戸住吉）
23 田嶋 晄（上里）
24 柵山 幸輝（川口岸川）
25 井上 翔太（羽生東）
26 村上 日向（さいたま三室）
27 清水 康輝（吉見）
28 大井 輝（新座）
29 石井 颯（春日部武里）
30 吉田 歩夢（八潮大原）
31 新垣 翔太（埼玉栄）
32 千葉 太一（蓮田南）
33 小澤 颯太（さいたま日進）
34 田中 陽太（鴻巣赤見台）
35 飯田 悠楽（戸田東）
36 小林 一輝（川口在家）
37 中川 友那（埼玉栄）
38 野口 駿平（埼玉栄）
39 新井 幸輝（鴻巣吹上北）
40 角 琉雅（朝霞第三）
41 西牧 祐翔（さいたま上大久保）
42 田口 翼（草加谷塚）
43 稲川 蓮二郎（埼玉栄）
44 山崎 櫂二（春日部武里）
45 北川 拓也（川口在家）
46 大野 圭（蓮田南）
47 林 拓磨（熊谷大原）
48 三田 史向（行田長野）
49 松木 裕生（上尾原市）
50 中村 竜也（さいたま岸）
51 荒木 優光（八潮大原）
52 栗野 朝陽（坂戸住吉）
53 高山 雅希（松伏）
54 原山 敦地（杉戸）
55 熊木 凌也（埼玉栄）
56 殷 昊羽（埼玉栄）
57 石井 陽輝（上尾大谷）
58 山藤 大地（羽生東）
59 今枝 拓海（蓮田南）
60 古株 大智（志木第二）
61 三浦 大地（埼玉栄）
62 梅山 瑞樹（越谷中央）
63 中西 航希（さいたま日進）
64 植松 汐仁（川島西）
65 立石 柚月（上里）
66 岡崎 詩（さいたま浦和）
67 重村 涼平（三郷北）
68 由利 真輝（鴻巣赤見台）
69 貞光 雄伍（川口戸塚）
70 大手 柊凪（久喜鷲宮西）
71 石川 裕雛（熊谷中条）
72 倉方 陸央（越谷北）
73 角田 洸介（埼玉栄）