第３２回　埼玉県ジュニアバドミントン年齢別シングルス大会
１２歳男子（１／２）

平成３０年９月１日・８日　～アスカル幸手・桶川サンアリーナ

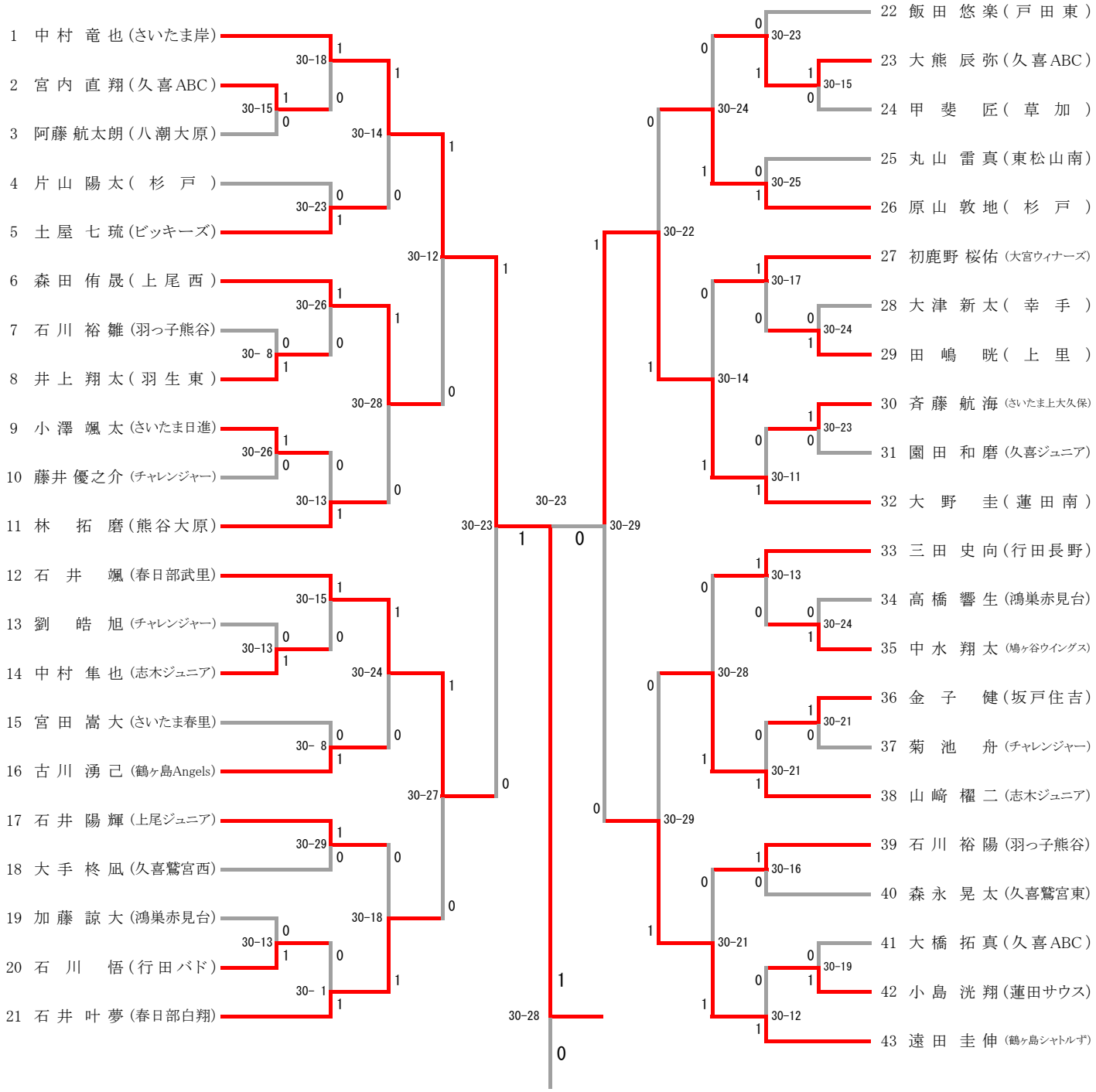

１２歳男子（２／２）

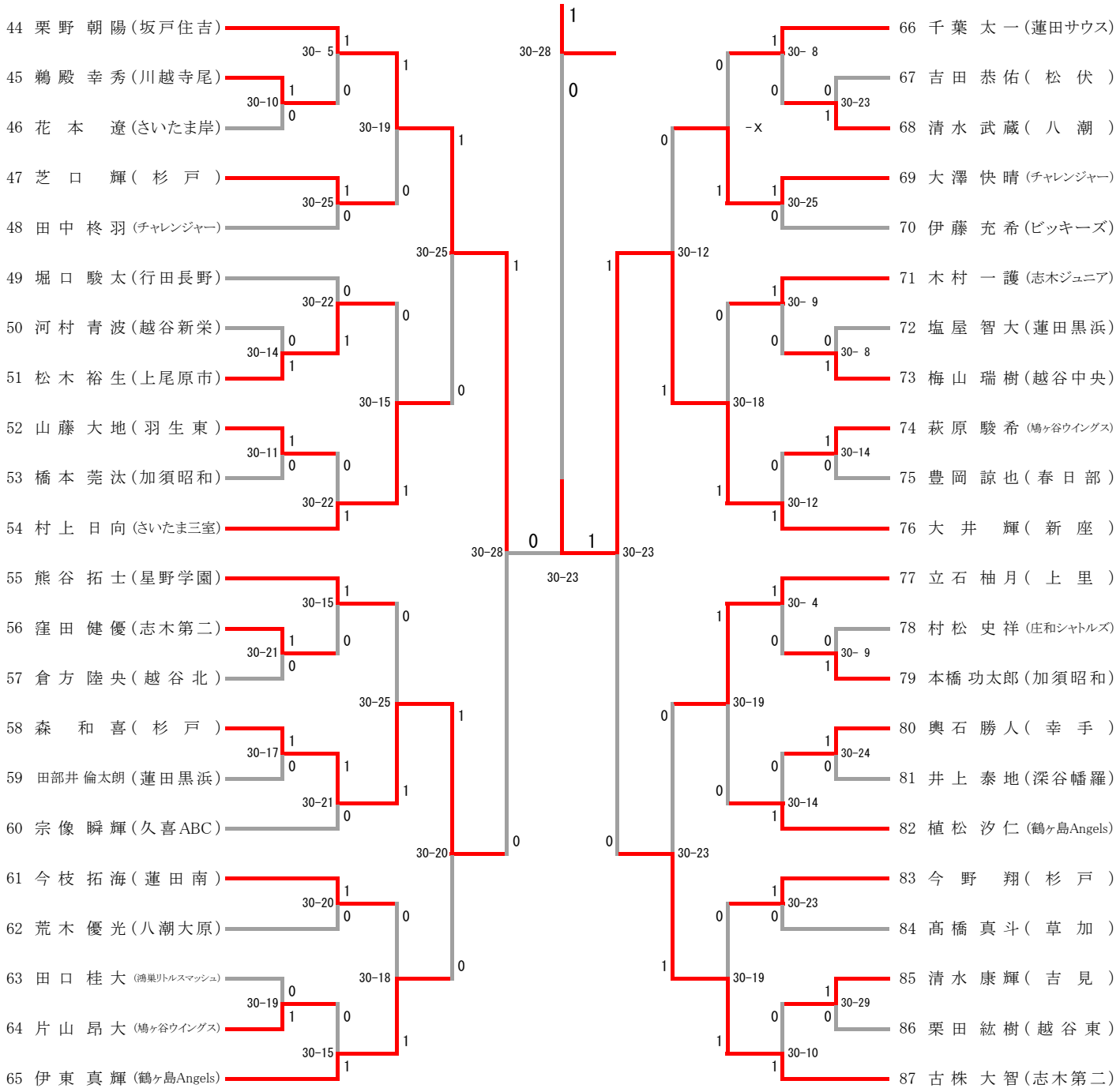
44 栗野 朝陽（坂戸住吉）
45 鵜殿 幸秀（川越寺尾）
46 花本 遼（さいたま岸）
47 芝口 輝（杉戸）
48 田中 柊羽（チャレンジャー）
49 堀口 駿太（行田長野）
50 河村 青波（越谷新栄）
51 松木 裕生（上尾原市）
52 山藤 大地（羽生東）
53 橋本 莞汰（加須昭和）
54 村上 日向（さいたま三室）
55 熊谷 拓士（星野学園）
56 窪田 健優（志木第二）
57 倉方 陸央（越谷北）
58 森 和喜（杉戸）
59 田部井 倫太朗（蓮田黒浜）
60 宗像 瞬輝（久喜ABC）
61 今枝 拓海（蓮田南）
62 荒木 優光（八潮大原）
63 田口 桂大（鴻巣リトルスマッシュ）
64 片山 昂大（鳩ヶ谷ウイングス）
65 伊東 真輝（鶴ヶ島Angels）
66 千葉 太一（蓮田サウス）
67 吉田 恭佑（松伏）
68 清水 武蔵（八潮）
69 大澤 快晴（チャレンジャー）
70 伊藤 充希（ビッキーズ）
71 木村 一護（志木ジュニア）
72 塩屋 智大（蓮田黒浜）
73 梅山 瑞樹（越谷中央）
74 萩原 駿希（鳩ヶ谷ウイングス）
75 豊岡 諒也（春日部）
76 大井 輝（新座）
77 立石 柚月（上里）
78 村松 史祥（庄和シャトルズ）
79 本橋 功太郎（加須昭和）
80 輿石 勝人（幸手）
81 井上 泰地（深谷幡羅）
82 植松 汐仁（鶴ヶ島Angels）
83 今野 翔（杉戸）
84 髙橋 真斗（草加）
85 清水 康輝（吉見）
86 栗田 紘樹（越谷東）
87 古株 大智（志木第二）
30-28
30-23
30-25
30-20
30-19
30-15
30-12
30-18
30-10
30-29
30-24
30-14
30-11
30-17
30-21
30-22
30-10
30-14
30-19
30-25
30-15
30-20
30-25
30-21
30-17
30-11
30-14
30-22
30-10
30-19
30-15
30-12
30-18
30-23
30-19
30-23
30-28
30-23
30-23
30-19
30-29
30-24
30-14
30-23
30-19
30-10
30-12
30-18
30-23
30-25
30-23
30-18
30-25
30-20
30-28