《男子個人戦ダブルス》（70）

平成30年度　学校総合体育大会　　中学生バドミントン競技会

平成３０年７月２２日（日）
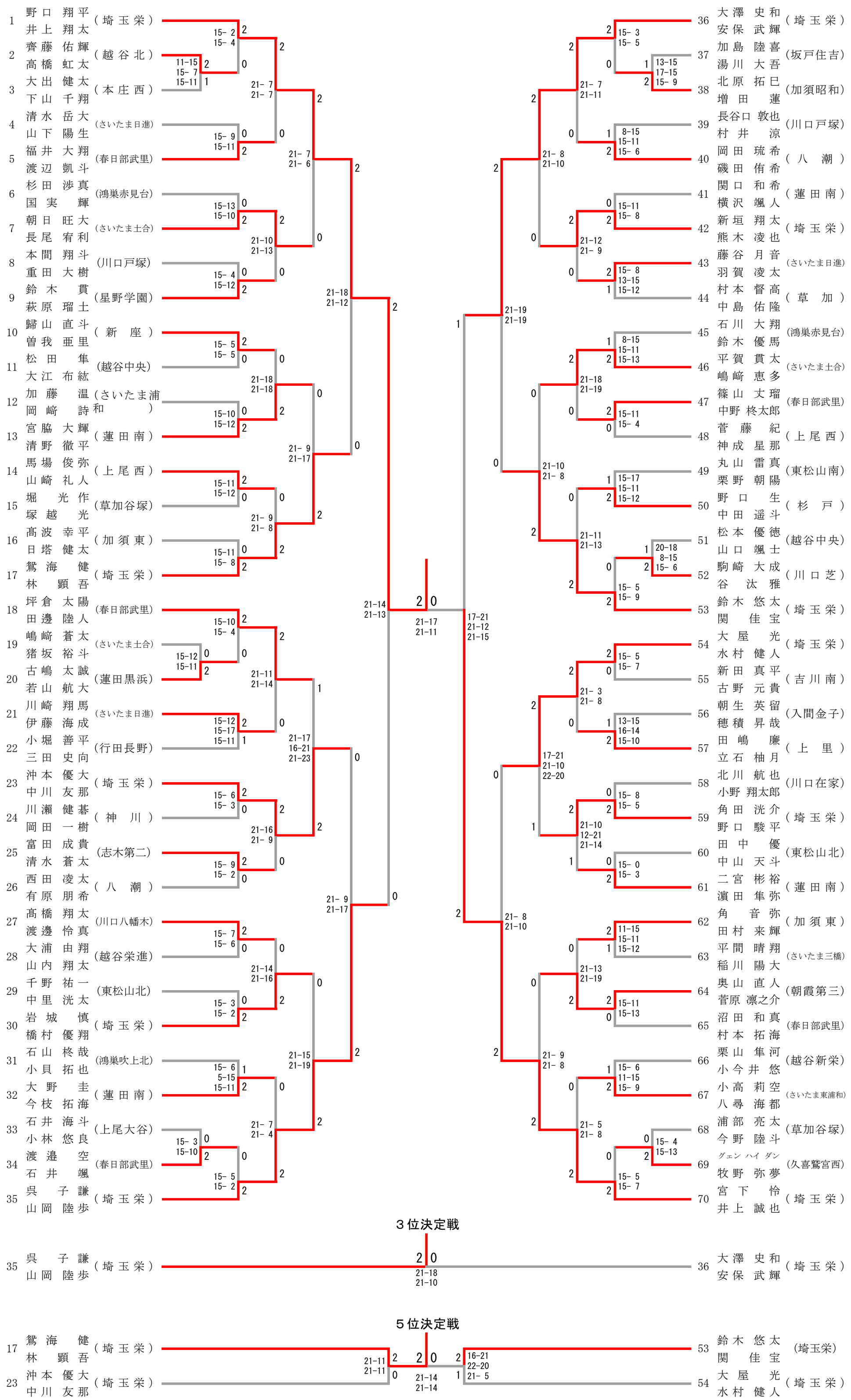
毎日興業アリーナ久喜