《女子個人戦シングルス》(77)

平成30年度　新人兼県民総合体育大会　　中学生バドミントン競技会

平成３０年１１月８日（木）
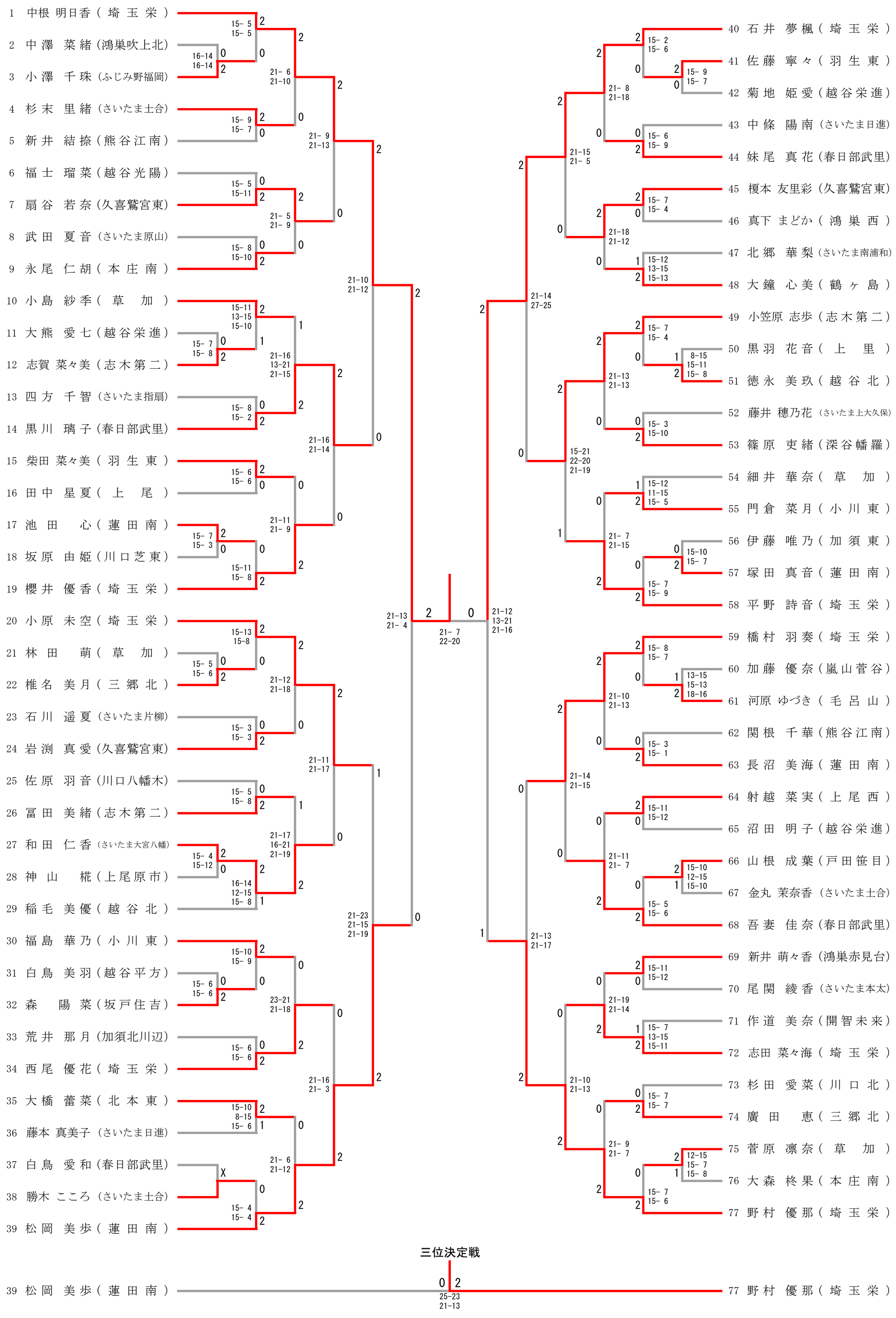
毎日興業アリーナ久喜