《女子個人戦ダブルス》(77)
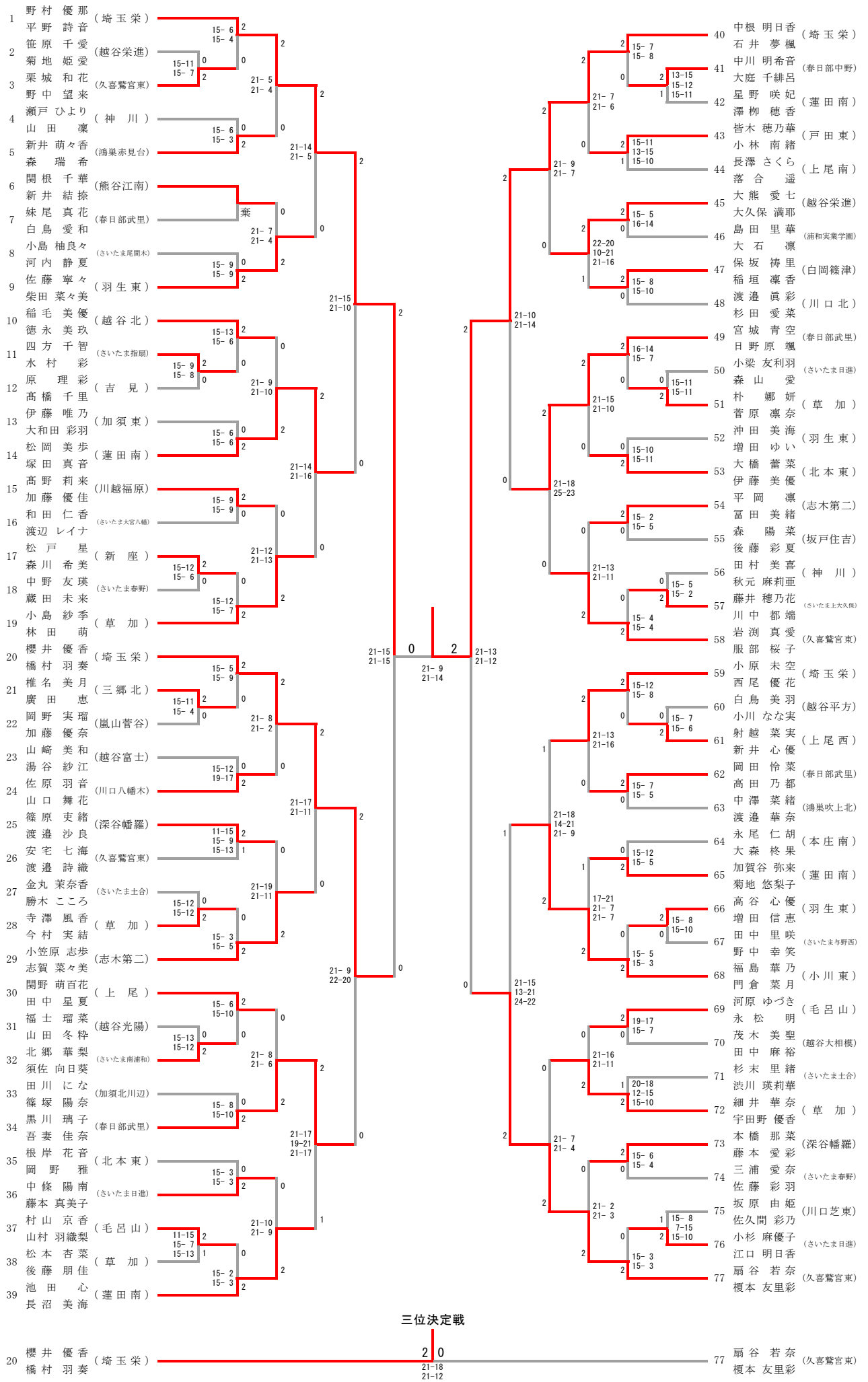
平成30年度 新人兼県民総合体育大会　中学生バドミントン競技会
平成３０年１１月７日（水）
毎日興業アリーナ久喜