《男子個人戦ダブルス》(70)

平成30年度　新人兼県民総合体育大会　中学生バドミントン競技会

平成３０年１１月７日（水）
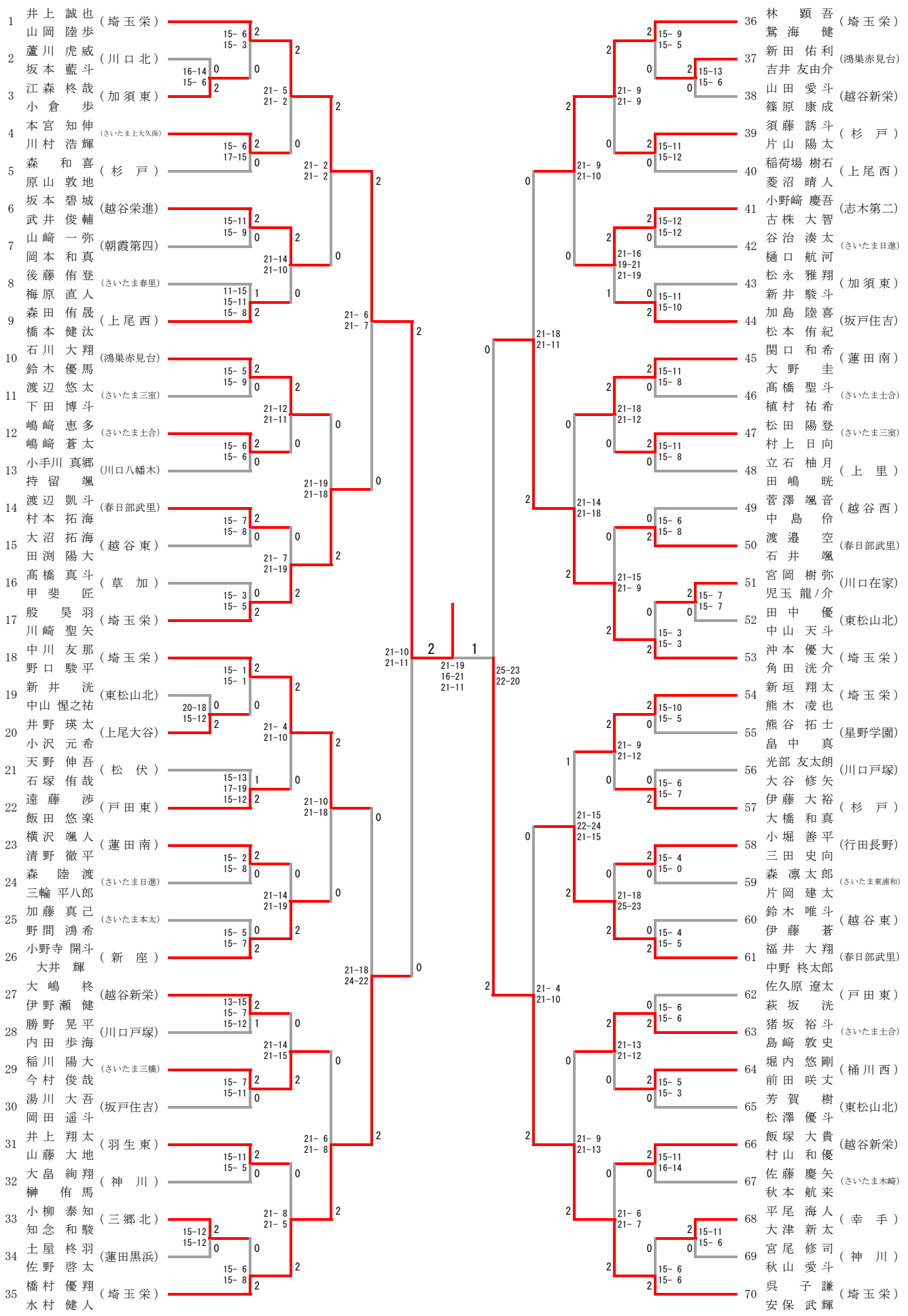
毎日興業アリーナ久喜