第３６回全日本ジュニア選手権　ジュニア新人の部　埼玉県予選会
男子シングルス（1/2）

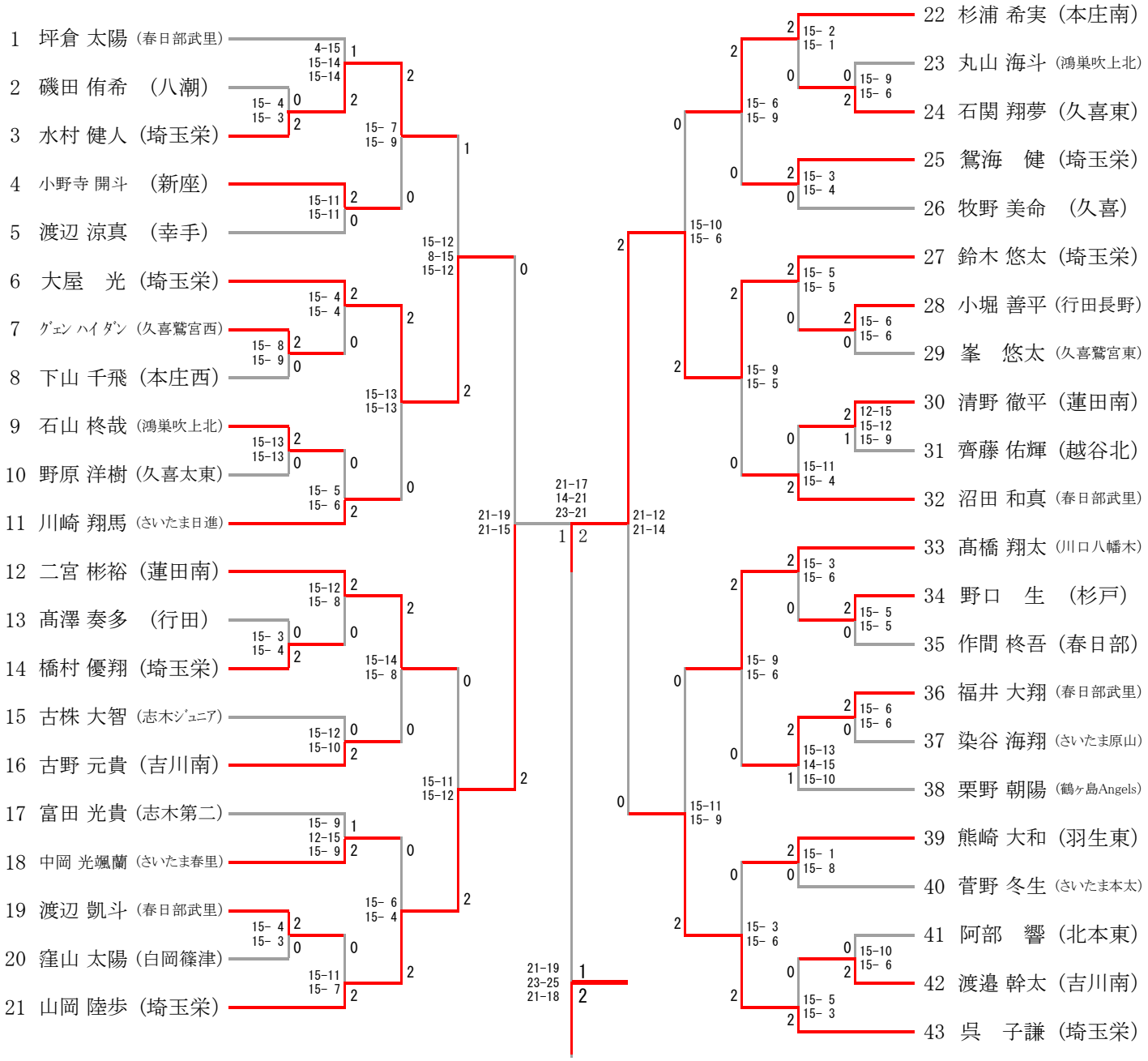

第３６回全日本ジュニア選手権　ジュニア新人の部　埼玉県予選会

男子シングルス（2/2）

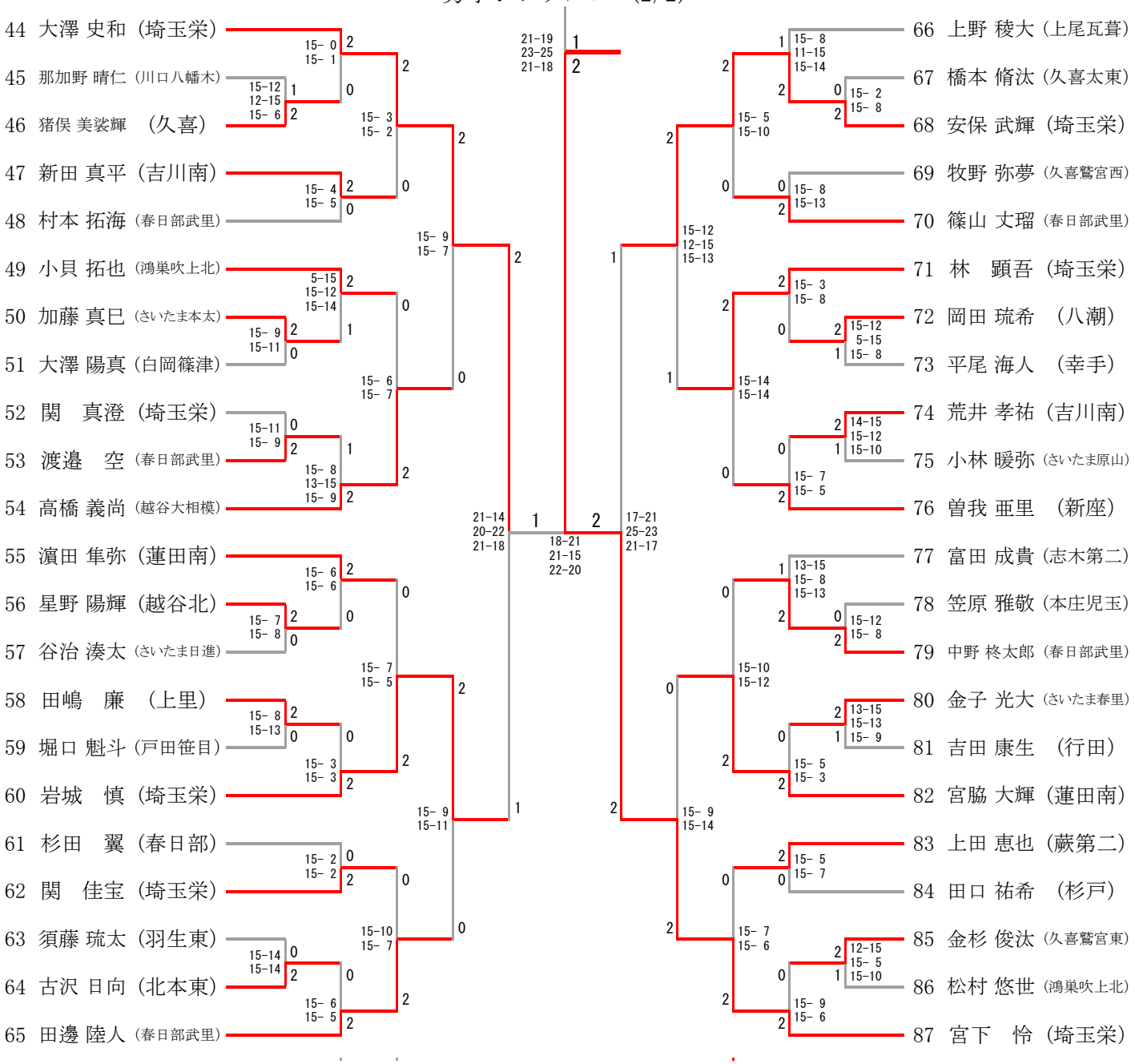
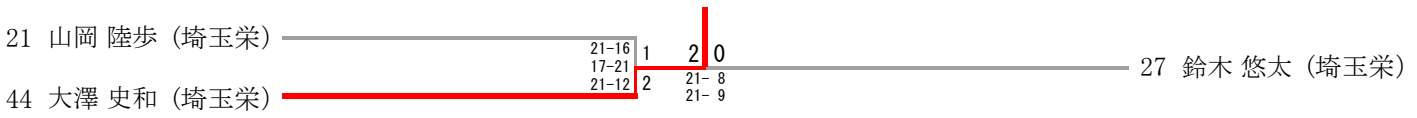
2位決定戦