《女子個人戦ダブルス》(77)
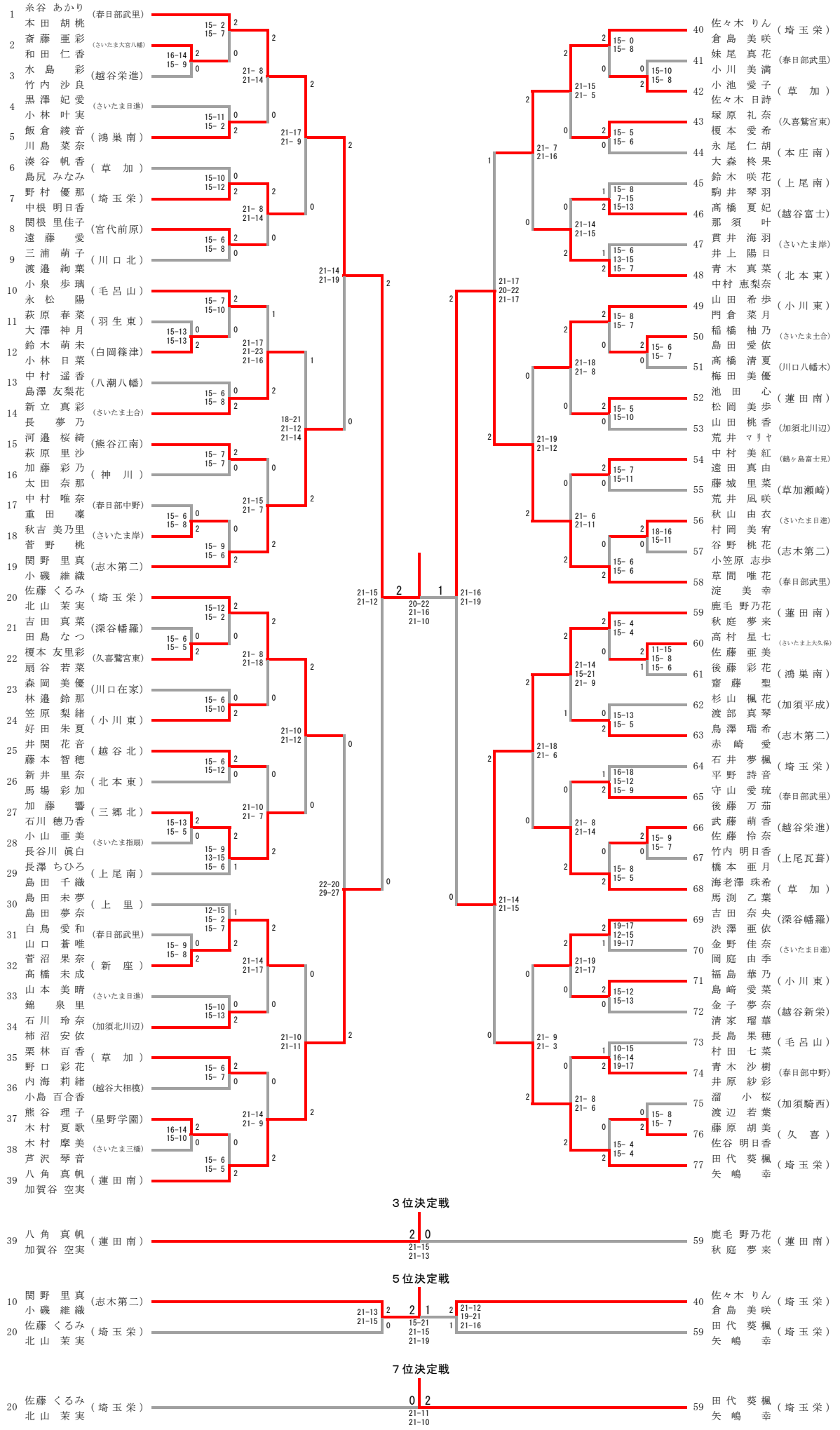
平成29年度　学校総合体育大会　　中学生バドミントン競技会
平成２９年７月２３日（日）
毎日興業アリーナ久喜