《男子個人戦シングルス》(71)
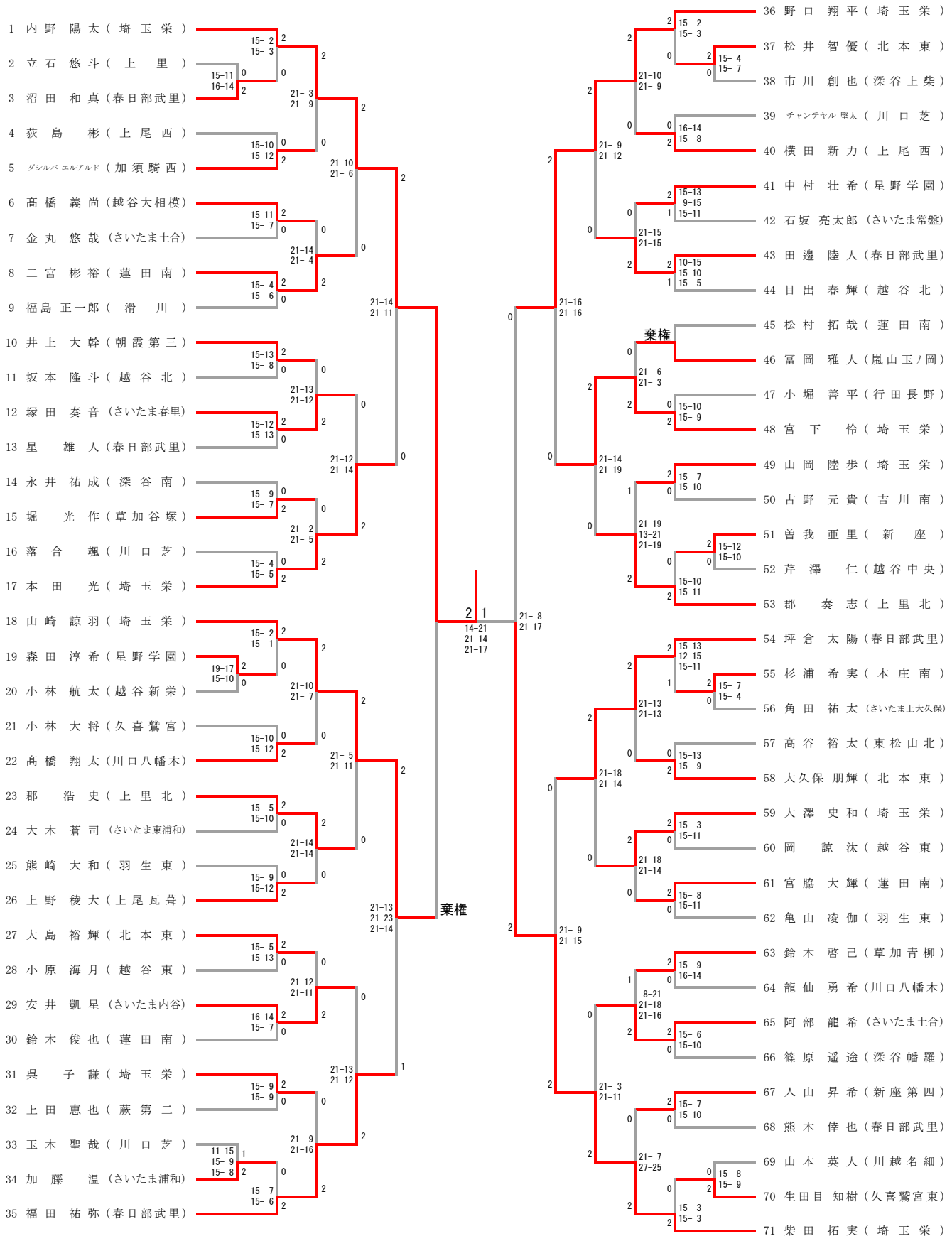
平成29年度　学校総合体育大会　　中学生バドミントン競技会
平成２９年７月２４日（月）
毎日興業アリーナ久喜