《女子個人戦シングルス》(77)
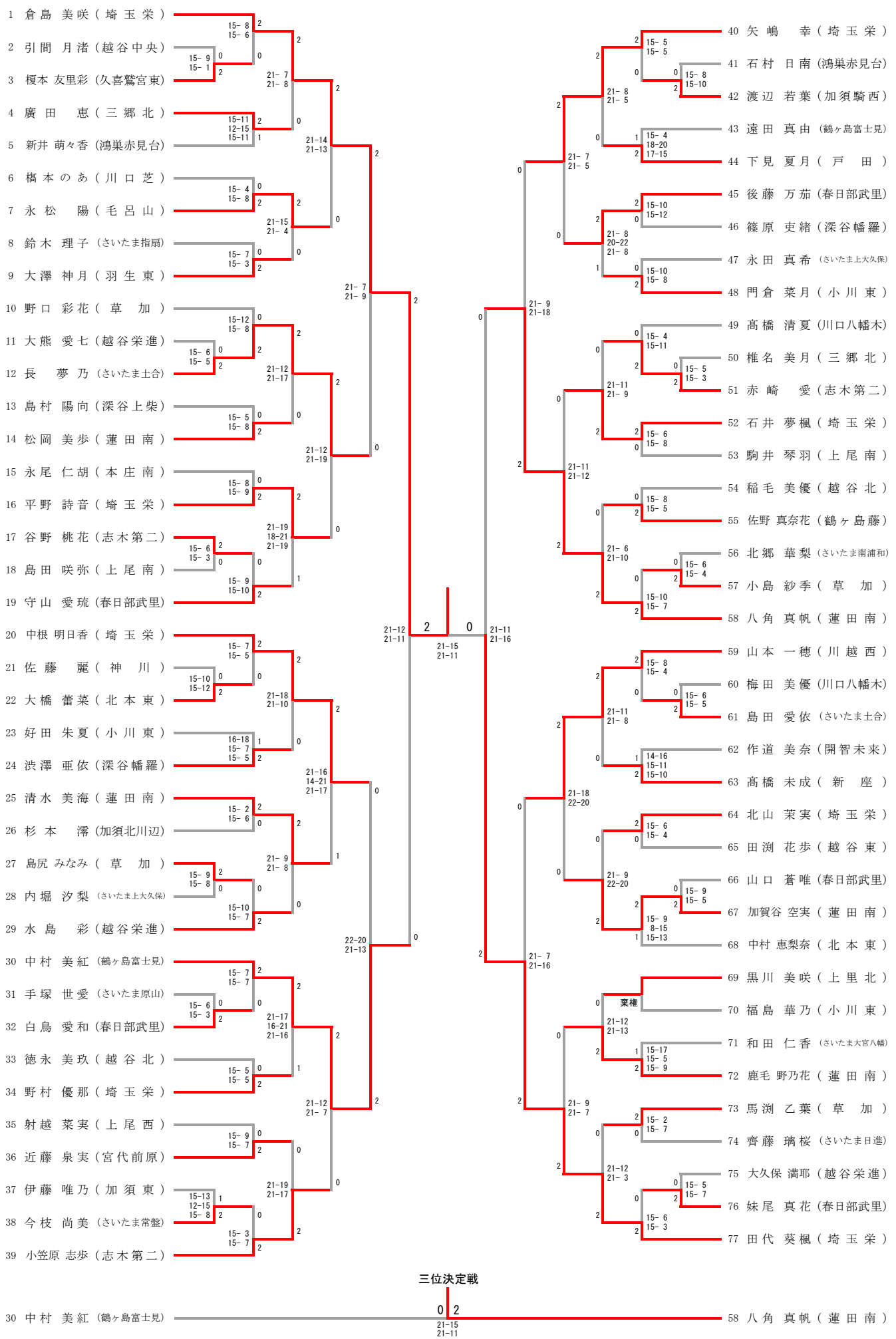
平成29年度　新人兼県民総合体育大会　　中学生バドミントン競技会
平成２９年１１月９日(木)
毎日興業アリーナ久喜