《男子個人戦ダブルス》(68)
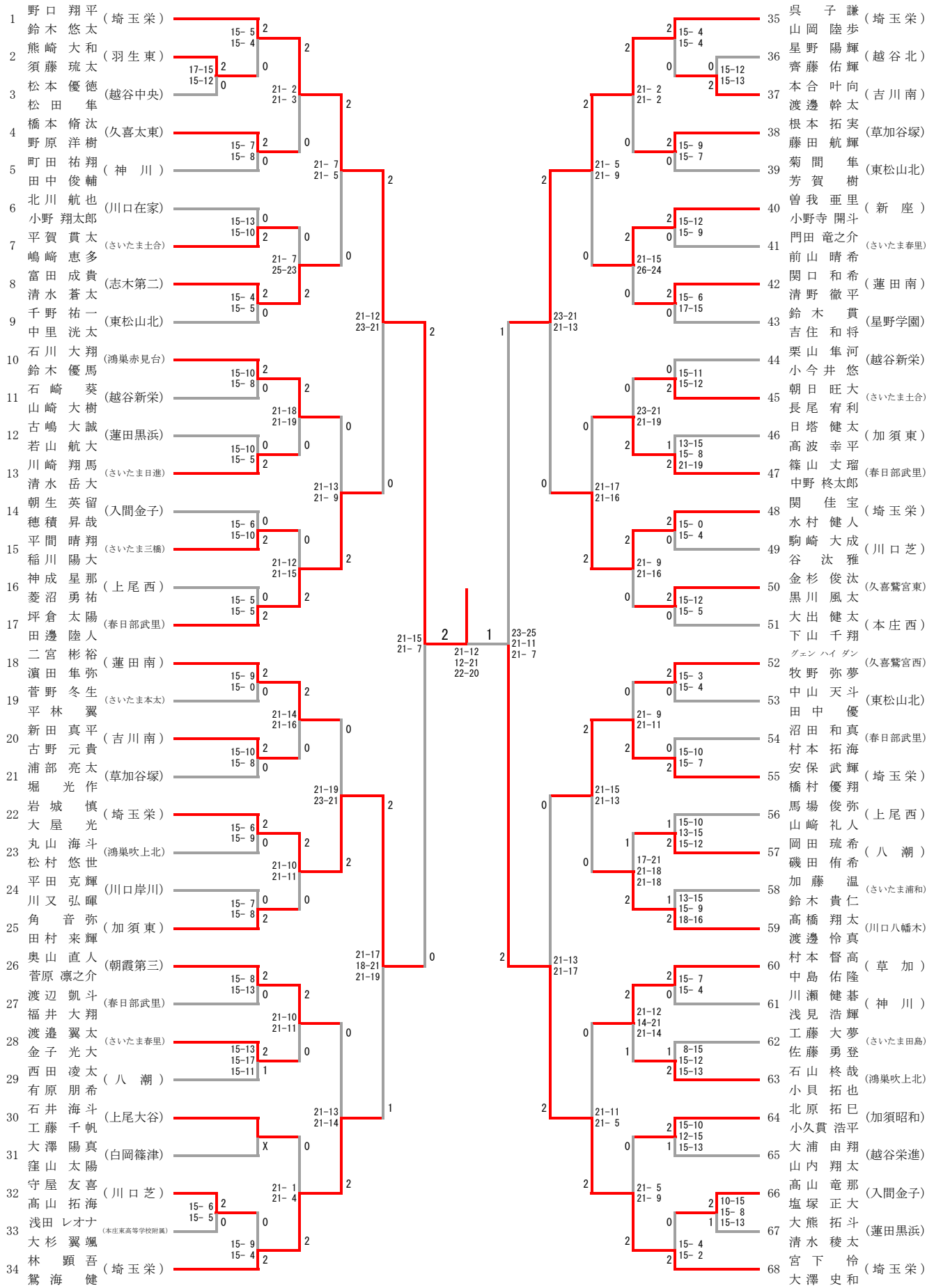
平成29年度　新人兼県民総合体育大会　　中学生バドミントン競技会
平成２９年１１月８日（水）
毎日興業アリーナ久喜