# １年生女子

Ａブロック

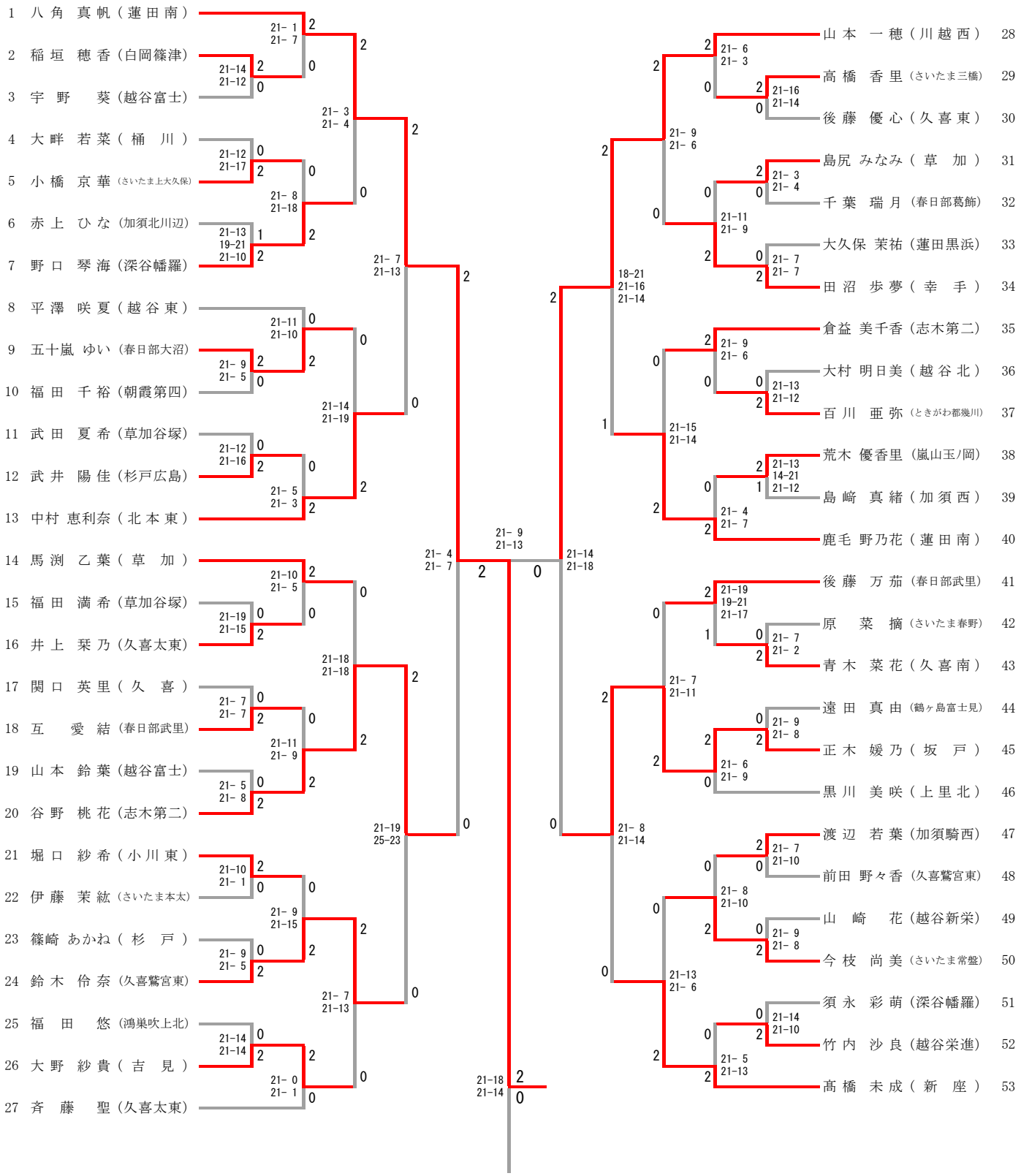
1 八角 真帆（蓮田南）
2 稲垣 穂香（白岡篠津）
3 宇野 葵（越谷富士）
4 大畔 若菜（桶川）
5 小橋 京華（さいたま上大久保）
6 赤上 ひな（加須北川辺）
7 野口 琴海（深谷幡羅）
8 平澤 咲夏（越谷東）
9 五十嵐 ゆい（春日部大沼）
10 福田 千裕（朝霞第四）
11 武田 夏希（草加谷塚）
12 武井 陽佳（杉戸広島）
13 中村 恵利奈（北本東）
14 馬渕 乙葉（草加）
15 福田 満希（草加谷塚）
16 井上 栞乃（久喜太東）
17 関口 英里（久喜）
18 互 愛結（春日部武里）
19 山本 鈴葉（越谷富士）
20 谷野 桃花（志木第二）
21 堀口 紗希（小川東）
22 伊藤 茉紘（さいたま本太）
23 篠崎 あかね（杉戸）
24 鈴木 伶奈（久喜鷲宮東）
25 福田 悠（鴻巣吹上北）
26 大野 紗貴（吉見）
27 斉藤 聖（久喜太東）
28 山本 一穂（川越西）
29 高橋 香里（さいたま三橋）
30 後藤 優心（久喜東）
31 島尻 みなみ（草加）
32 千葉 瑞月（春日部葛飾）
33 大久保 茉祐（蓮田黒浜）
34 田沼 歩夢（幸手）
35 倉益 美千香（志木第二）
36 大村 明日美（越谷北）
37 百川 亜弥（ときがわ都幾川）
38 荒木 優香里（嵐山玉ノ岡）
39 島崎 真緒（加須西）
40 鹿毛 野乃花（蓮田南）
41 後藤 万茄（春日部武里）
42 原 菜摘（さいたま春野）
43 青木 菜花（久喜南）
44 遠田 真由（鶴ヶ島富士見）
45 正木 媛乃（坂戸）
46 黒川 美咲（上里北）
47 渡辺 若葉（加須騎西）
48 前田 野々香（久喜鷲宮東）
49 山崎 花（越谷新栄）
50 今枝 尚美（さいたま常盤）
51 須永 彩萌（深谷幡羅）
52 竹内 沙良（越谷栄進）
53 髙橋 未成（新座）

# １年生女子

Ｂブロック

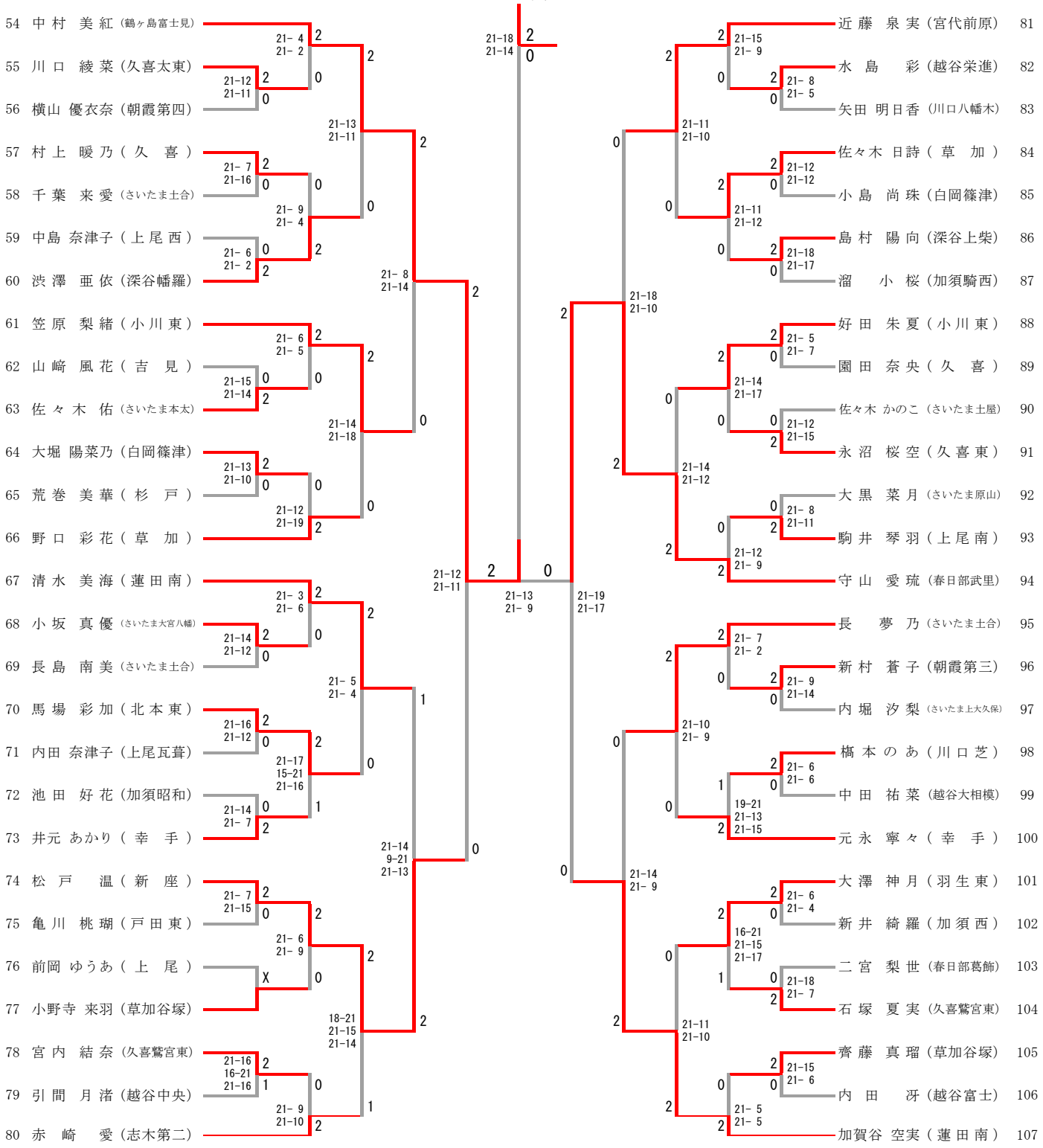
54 中村 美紅（鶴ヶ島富士見）
55 川口 綾菜（久喜太東）
56 横山 優衣奈（朝霞第四）
57 村上 暖乃（久 喜）
58 千葉 来愛（さいたま土合）
59 中島 奈津子（上尾西）
60 渋澤 亜依（深谷幡羅）
61 笠原 梨緒（小川東）
62 山崎 風花（吉 見）
63 佐々木 佑（さいたま本太）
64 大堀 陽菜乃（白岡篠津）
65 荒巻 美華（杉 戸）
66 野口 彩花（草 加）
67 清水 美海（蓮田南）
68 小坂 真優（さいたま大宮八幡）
69 長島 南美（さいたま土合）
70 馬場 彩加（北本東）
71 内田 奈津子（上尾瓦葺）
72 池田 好花（加須昭和）
73 井元 あかり（幸 手）
74 松戸 温（新 座）
75 亀川 桃瑚（戸田東）
76 前岡 ゆうあ（上 尾）
77 小野寺 来羽（草加谷塚）
78 宮内 結奈（久喜鷲宮東）
79 引間 月渚（越谷中央）
80 赤崎 愛（志木第二）
81 近藤 泉実（宮代前原）
82 水島 彩（越谷栄進）
83 矢田 明日香（川口八幡木）
84 佐々木 日詩（草 加）
85 小島 尚珠（白岡篠津）
86 島村 陽向（深谷上柴）
87 溜 小桜（加須騎西）
88 好田 朱夏（小川東）
89 園田 奈央（久 喜）
90 佐々木 かのこ（さいたま土屋）
91 永沼 桜空（久喜東）
92 大黒 菜月（さいたま原山）
93 駒井 琴羽（上尾南）
94 守山 愛琉（春日部武里）
95 長 夢乃（さいたま土合）
96 新村 蒼子（朝霞第三）
97 内堀 汐梨（さいたま上大久保）
98 橋本 のあ（川口芝）
99 中田 祐菜（越谷大相模）
100 元永 寧々（幸 手）
101 大澤 神月（羽生東）
102 新井 綺羅（加須西）
103 二宮 梨世（春日部葛飾）
104 石塚 夏実（久喜鷲宮東）
105 齊藤 真瑠（草加谷塚）
106 内田 冴（越谷富士）
107 加賀谷 空実（蓮田南）