平成28年度　新人兼県民総合体育大会　中学生バドミントン競技会

《男子団体戦》(36)

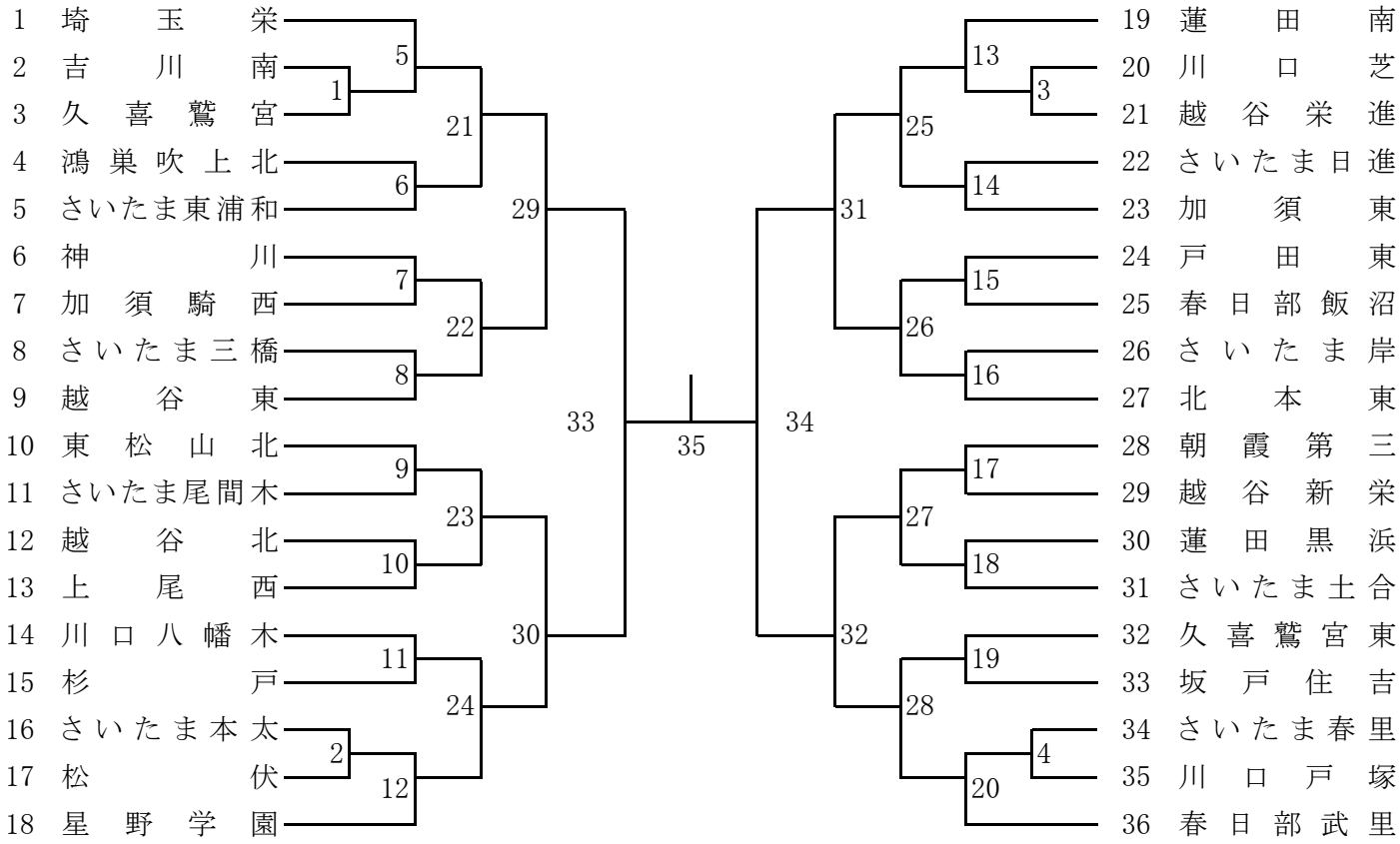
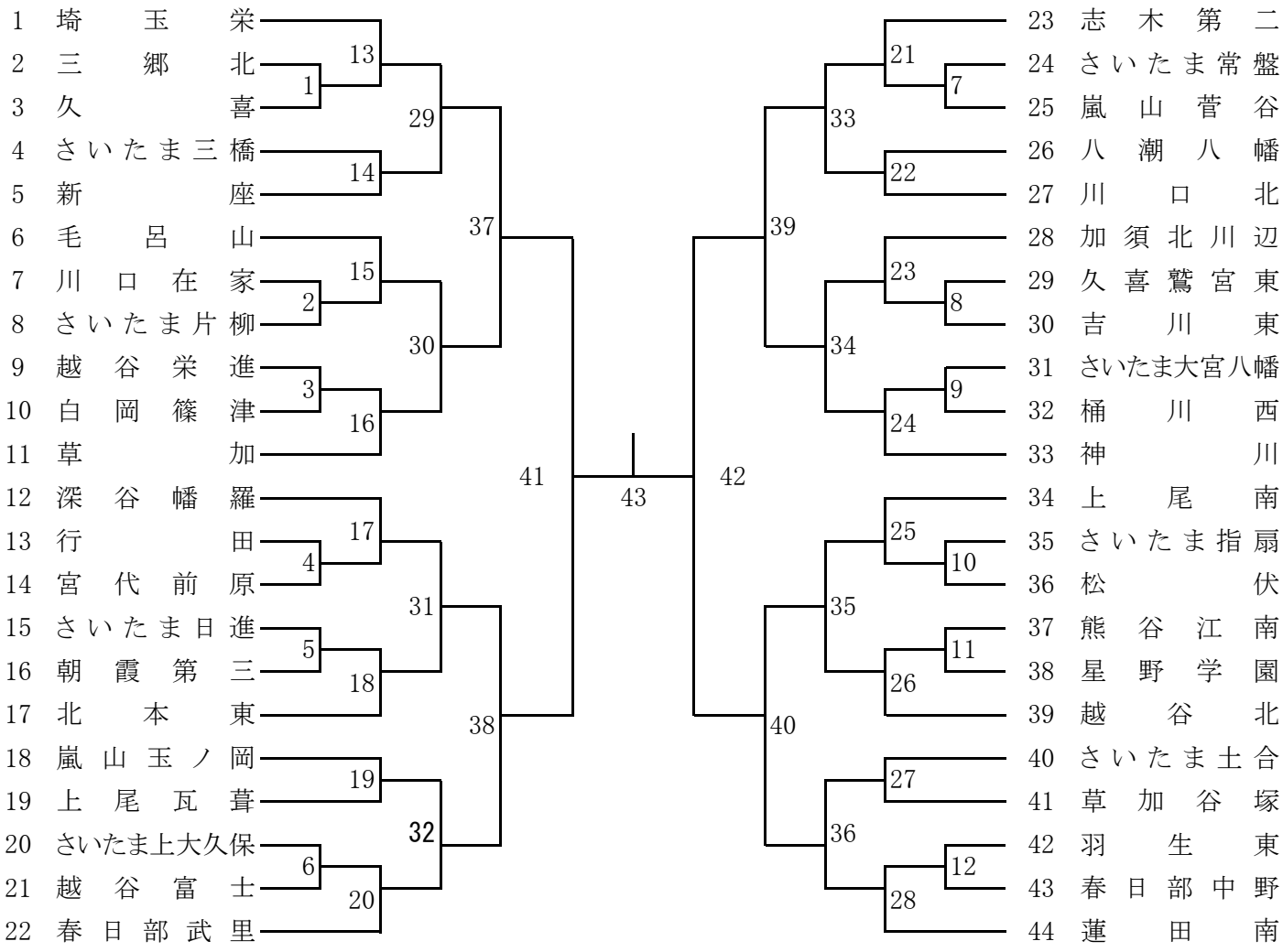
《女子団体戦》(44)