１３歳男子

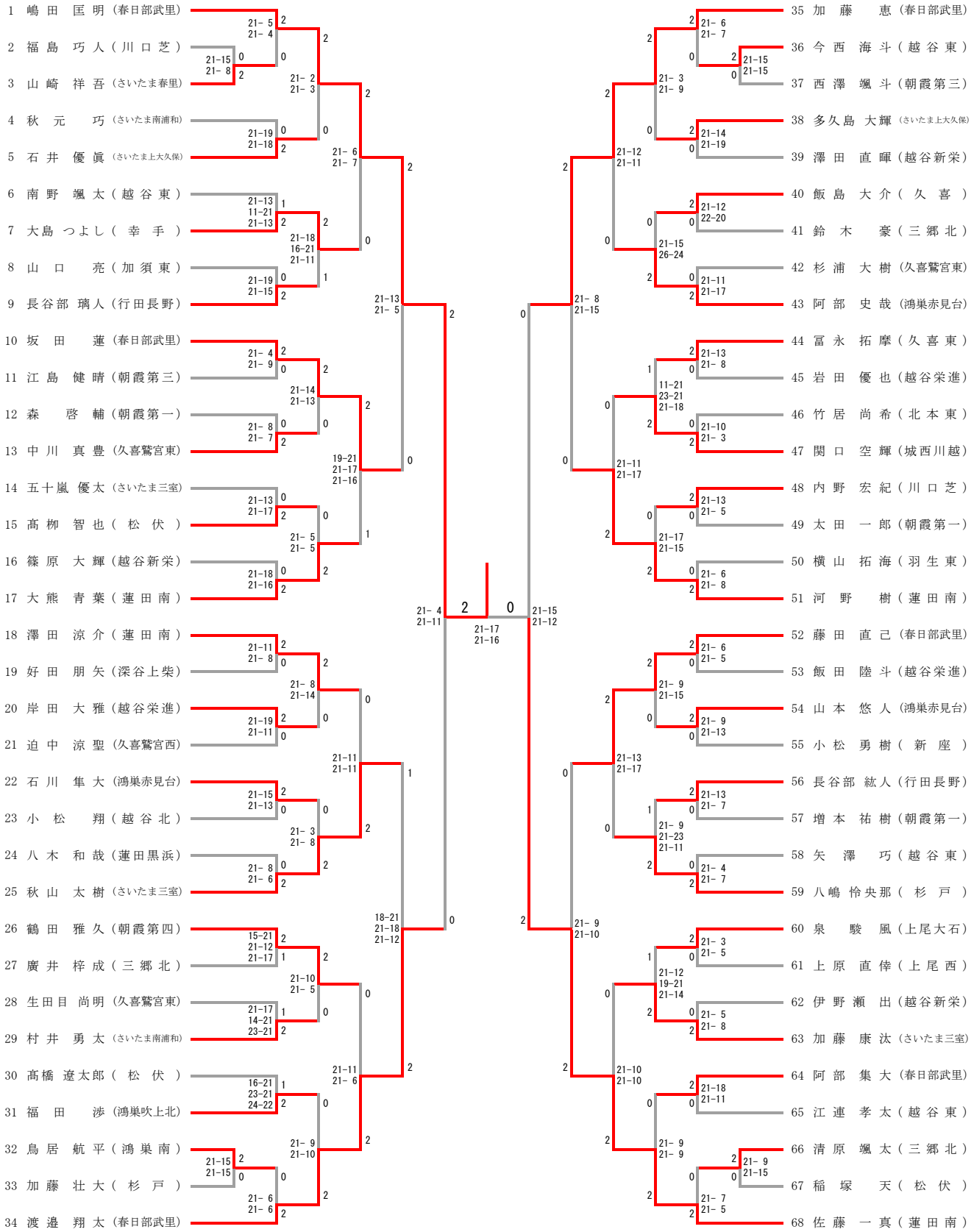
1 嶋田 匡明（春日部武里）
2 福島 巧人（川口芝）
3 山崎 祥吾（さいたま春里）
4 秋元 巧（さいたま南浦和）
5 石井 優眞（さいたま上大久保）
6 南野 颯太（越谷東）
7 大島 つよし（幸手）
8 山口 亮（加須東）
9 長谷部 璃人（行田長野）
10 坂田 蓮（春日部武里）
11 江島 健晴（朝霞第三）
12 森 啓輔（朝霞第一）
13 中川 真豊（久喜鷲宮東）
14 五十嵐 優太（さいたま三室）
15 髙柳 智也（松伏）
16 篠原 大輝（越谷新栄）
17 大熊 青葉（蓮田南）
18 澤田 涼介（蓮田南）
19 好田 朋矢（深谷上柴）
20 岸田 大雅（越谷栄進）
21 迫中 涼聖（久喜鷲宮西）
22 石川 隼大（鴻巣赤見台）
23 小松 翔（越谷北）
24 八木 和哉（蓮田黒浜）
25 秋山 太樹（さいたま三室）
26 鶴田 雅久（朝霞第四）
27 廣井 梓成（三郷北）
28 生田目 尚明（久喜鷲宮東）
29 村井 勇太（さいたま南浦和）
30 髙橋 遼太郎（松伏）
31 福田 渉（鴻巣吹上北）
32 鳥居 航平（鴻巣南）
33 加藤 壮大（杉戸）
34 渡邉 翔太（春日部武里）
35 加藤 恵（春日部武里）
36 今西 海斗（越谷東）
37 西澤 颯斗（朝霞第三）
38 多久島 大輝（さいたま上大久保）
39 澤田 直暉（越谷新栄）
40 飯島 大介（久喜）
41 鈴木 豪（三郷北）
42 杉浦 大樹（久喜鷲宮東）
43 阿部 史哉（鴻巣赤見台）
44 冨永 拓摩（久喜東）
45 岩田 優也（越谷栄進）
46 竹居 尚希（北本東）
47 関口 空輝（城西川越）
48 内野 宏紀（川口芝）
49 太田 一郎（朝霞第一）
50 横山 拓海（羽生東）
51 河野 樹（蓮田南）
52 藤田 直己（春日部武里）
53 飯田 陸斗（越谷栄進）
54 山本 悠人（鴻巣赤見台）
55 小松 勇樹（新座）
56 長谷部 紘人（行田長野）
57 増本 祐樹（朝霞第一）
58 矢澤 巧（越谷東）
59 八嶋 怜央那（杉戸）
60 泉 駿風（上尾大石）
61 上原 直倖（上尾西）
62 伊野瀬 出（越谷新栄）
63 加藤 康汰（さいたま三室）
64 阿部 集大（春日部武里）
65 江連 孝太（越谷東）
66 清原 颯太（三郷北）
67 稲塚 天（松伏）
68 佐藤 一真（蓮田南）