１３歳男子

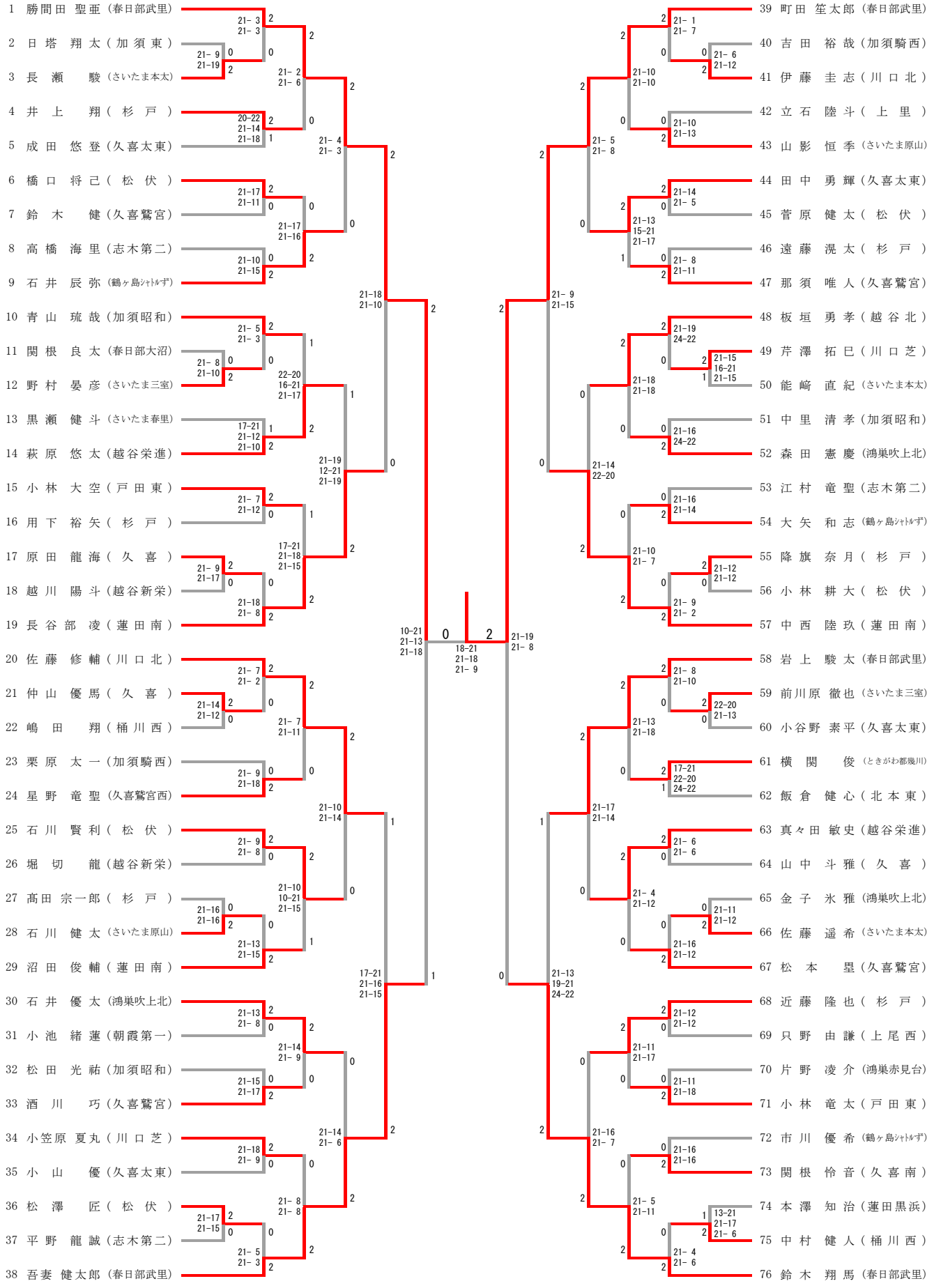
1 勝間田 聖亜（春日部武里）
2 日塔 翔太（加須東）
3 長瀬 駿（さいたま本太）
4 井上 翔（杉戸）
5 成田 悠登（久喜太東）
6 橋口 将己（松伏）
7 鈴木 健（久喜鷲宮）
8 高橋 海里（志木第二）
9 石井 辰弥（鶴ヶ島ｼｬﾄﾙｽﾞ）
10 青山 琉哉（加須昭和）
11 関根 良太（春日部大沼）
12 野村 晏彦（さいたま三室）
13 黒瀬 健斗（さいたま春里）
14 萩原 悠太（越谷栄進）
15 小林 大空（戸田東）
16 用下 裕矢（杉戸）
17 原田 龍海（久喜）
18 越川 陽斗（越谷新栄）
19 長谷部 凌（蓮田南）
20 佐藤 修輔（川口北）
21 仲山 優馬（久喜）
22 嶋田 翔（桶川西）
23 栗原 太一（加須騎西）
24 星野 竜聖（久喜鷲宮西）
25 石川 賢利（松伏）
26 堀切 龍（越谷新栄）
27 髙田 宗一郎（杉戸）
28 石川 健太（さいたま原山）
29 沼田 俊輔（蓮田南）
30 石井 優太（鴻巣吹上北）
31 小池 緒蓮（朝霞第一）
32 松田 光祐（加須昭和）
33 酒川 巧（久喜鷲宮）
34 小笠原 夏丸（川口芝）
35 小山 優（久喜太東）
36 松澤 匠（松伏）
37 平野 龍誠（志木第二）
38 吾妻 健太郎（春日部武里）
39 町田 笙太郎（春日部武里）
40 吉田 裕哉（加須騎西）
41 伊藤 圭志（川口北）
42 立石 陸斗（上里）
43 山影 恒季（さいたま原山）
44 田中 勇輝（久喜太東）
45 菅原 健太（松伏）
46 遠藤 滉太（杉戸）
47 那須 唯人（久喜鷲宮）
48 板垣 勇孝（越谷北）
49 芹澤 拓巳（川口芝）
50 能崎 直紀（さいたま本太）
51 中里 清孝（加須昭和）
52 森田 憲慶（鴻巣吹上北）
53 江村 竜聖（志木第二）
54 大矢 和志（鶴ヶ島ｼｬﾄﾙｽﾞ）
55 降旗 奈月（杉戸）
56 小林 耕大（松伏）
57 中西 陸玖（蓮田南）
58 岩上 駿太（春日部武里）
59 前川原 徹也（さいたま三室）
60 小谷野 素平（久喜太東）
61 横関 俊（ときがわ都幾川）
62 飯倉 健心（北本東）
63 真々田 敏史（越谷栄進）
64 山中 斗雅（久喜）
65 金子 氷雅（鴻巣吹上北）
66 佐藤 遥希（さいたま本太）
67 松本 塁（久喜鷲宮）
68 近藤 隆也（杉戸）
69 只野 由謙（上尾西）
70 片野 凌介（鴻巣赤見台）
71 小林 竜太（戸田東）
72 市川 優希（鶴ヶ島ｼｬﾄﾙｽﾞ）
73 関根 怜音（久喜南）
74 本澤 知治（蓮田黒浜）
75 中村 健人（桶川西）
76 鈴木 翔馬（春日部武里）