１２歳男子

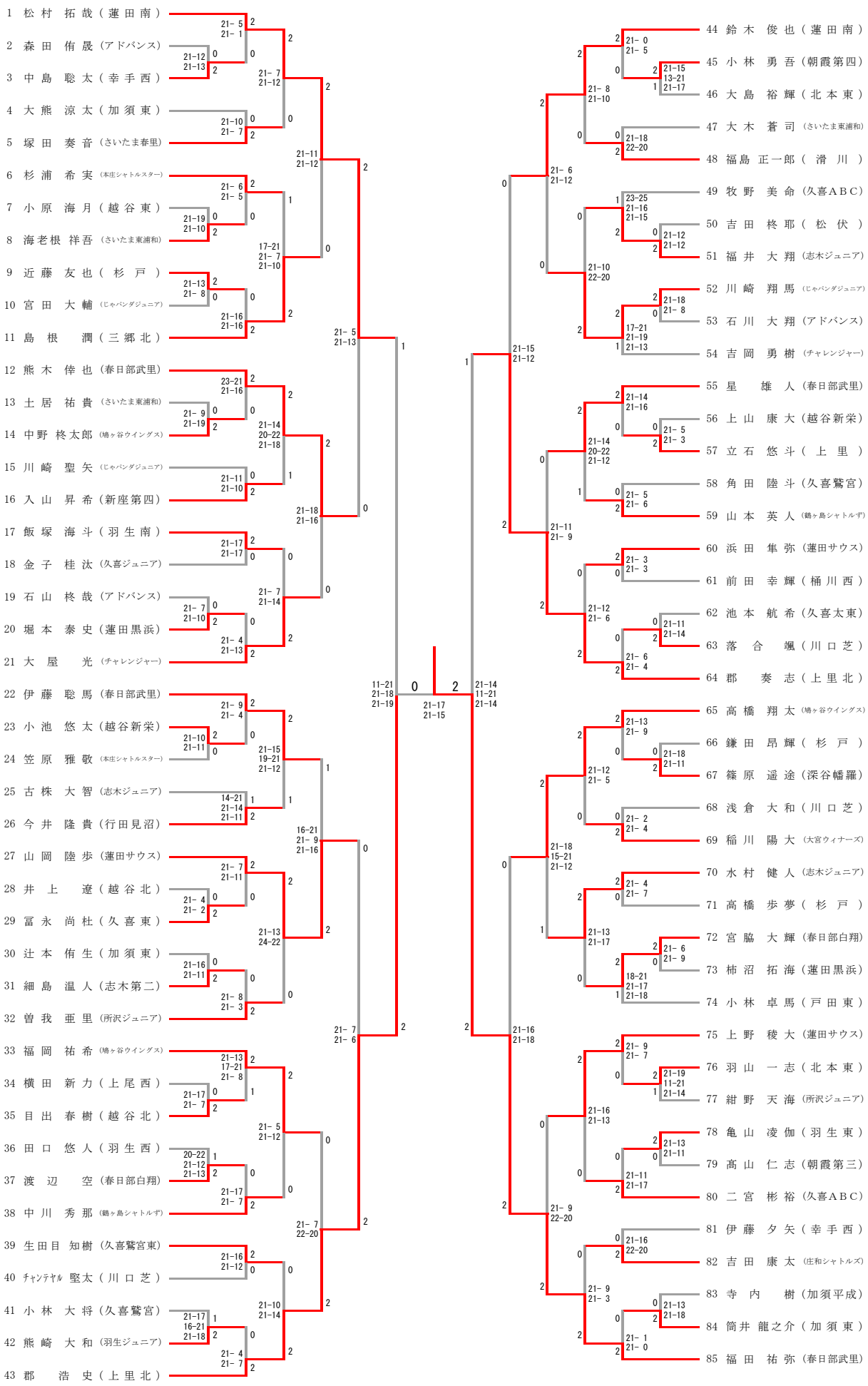
1 松村 拓哉（蓮田南）
2 森田 侑晟（アドバンス）
3 中島 聡太（幸手西）
4 大熊 涼太（加須東）
5 塚田 奏音（さいたま春里）
6 杉浦 希実（本庄シャトルスター）
7 小原 海月（越谷東）
8 海老根 祥吾（さいたま東浦和）
9 近藤 友也（杉戸）
10 宮田 大輔（じゃパンダジュニア）
11 島根 潤（三郷北）
12 熊木 倖也（春日部武里）
13 土居 祐貴（さいたま東浦和）
14 中野 柊太郎（鳩ヶ谷ウイングス）
15 川崎 聖矢（じゃパンダジュニア）
16 入山 昇希（新座第四）
17 飯塚 海斗（羽生南）
18 金子 桂汰（久喜ジュニア）
19 石山 柊哉（アドバンス）
20 堀本 泰史（蓮田黒浜）
21 大屋 光（チャレンジャー）
22 伊藤 聡馬（春日部武里）
23 小池 悠太（越谷新栄）
24 笠原 雅敬（本庄シャトルスター）
25 古株 大智（志木ジュニア）
26 今井 隆貴（行田見沼）
27 山岡 陸歩（蓮田サウス）
28 井上 遼（越谷北）
29 冨永 尚杜（久喜東）
30 辻本 侑生（加須東）
31 細島 温人（志木第二）
32 曽我 亜里（所沢ジュニア）
33 福岡 祐希（鳩ヶ谷ウイングス）
34 横田 新力（上尾西）
35 目出 春樹（越谷北）
36 田口 悠人（羽生西）
37 渡辺 空（春日部白翔）
38 中川 秀那（鶴ヶ島シャトルず）
39 生田目 知樹（久喜鷲宮東）
40 ﾁｬﾝﾃｬﾙ 堅太（川口芝）
41 小林 大将（久喜鷲宮）
42 熊崎 大和（羽生ジュニア）
43 郡 浩史（上里北）
44 鈴木 俊也（蓮田南）
45 小林 勇吾（朝霞第四）
46 大島 裕輝（北本東）
47 大木 蒼司（さいたま東浦和）
48 福島 正一郎（滑川）
49 牧野 美命（久喜ＡＢＣ）
50 吉田 柊耶（松伏）
51 福井 大翔（志木ジュニア）
52 川崎 翔馬（じゃパンダジュニア）
53 石川 大翔（アドバンス）
54 吉岡 勇樹（チャレンジャー）
55 星 雄人（春日部武里）
56 上山 康大（越谷新栄）
57 立石 悠斗（上里）
58 角田 陸斗（久喜鷲宮）
59 山本 英人（鶴ヶ島シャトルず）
60 浜田 隼弥（蓮田サウス）
61 前田 幸輝（桶川西）
62 池本 航希（久喜太東）
63 落合 颯（川口芝）
64 郡 奏志（上里北）
65 高橋 翔太（鳩ヶ谷ウイングス）
66 鎌田 昂輝（杉戸）
67 篠原 遥途（深谷幡羅）
68 浅倉 大和（川口芝）
69 稲川 陽大（大宮ウィナーズ）
70 水村 健人（志木ジュニア）
71 高橋 歩夢（杉戸）
72 宮脇 大輝（春日部白翔）
73 柿沼 拓海（蓮田黒浜）
74 小林 卓馬（戸田東）
75 上野 稜大（蓮田サウス）
76 羽山 一志（北本東）
77 紺野 天海（所沢ジュニア）
78 亀山 凌伽（羽生東）
79 髙山 仁志（朝霞第三）
80 二宮 彬裕（久喜ＡＢＣ）
81 伊藤 夕矢（幸手西）
82 吉田 康太（庄和シャトルズ）
83 寺内 樹（加須平成）
84 筒井 龍之介（加須東）
85 福田 祐弥（春日部武里）