１２歳男子

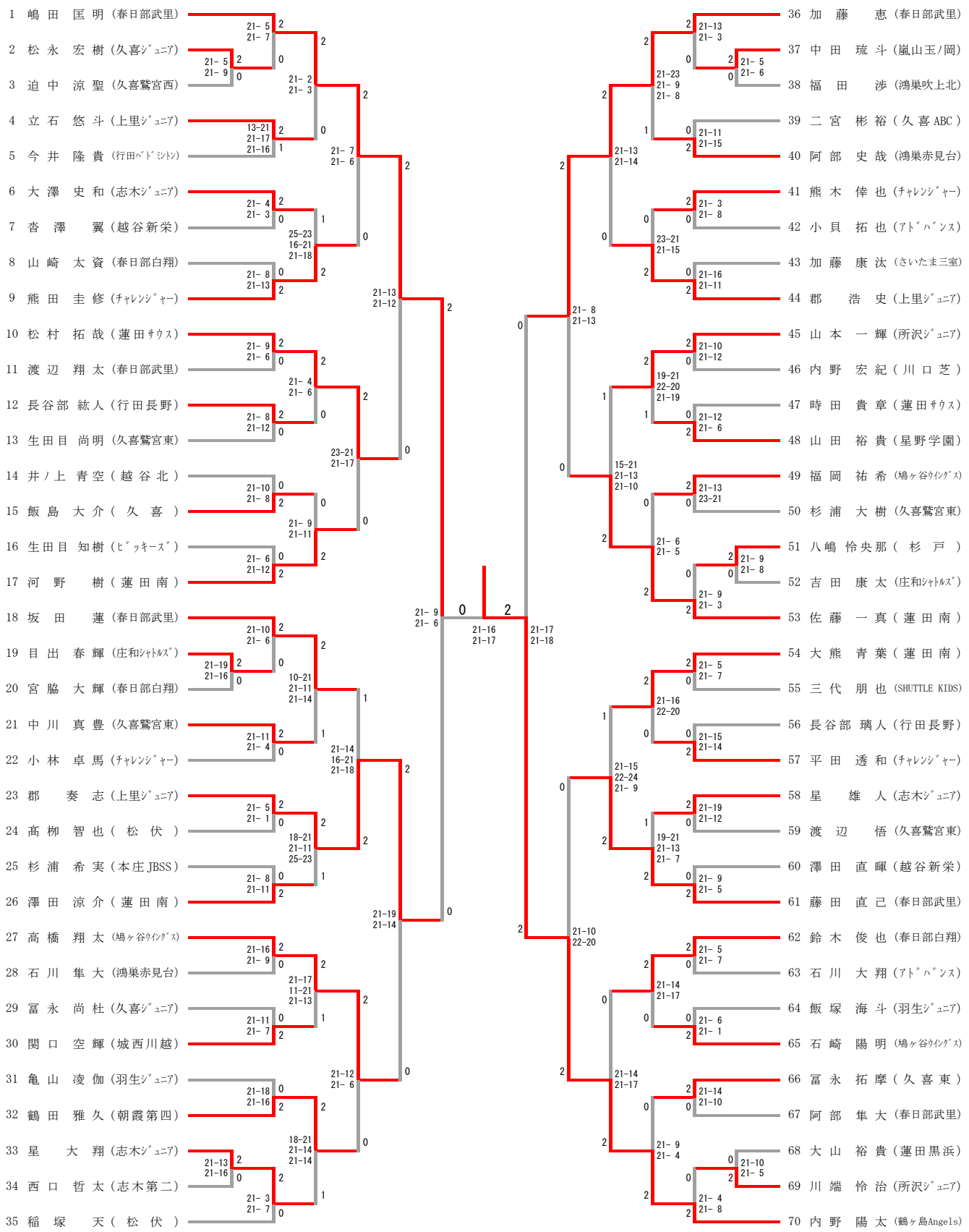
1 嶋田 匡明（春日部武里）
2 松永 宏樹（久喜ｼﾞｭﾆｱ）
3 迫中 涼聖（久喜鷲宮西）
4 立石 悠斗（上里ｼﾞｭﾆｱ）
5 今井 隆貴（行田ﾊﾞﾄﾞﾐﾝﾄﾝ）
6 大澤 史和（志木ｼﾞｭﾆｱ）
7 沓澤 翼（越谷新栄）
8 山崎 太資（春日部白翔）
9 熊田 圭修（ﾁｬﾚﾝｼﾞｬｰ）
10 松村 拓哉（蓮田ｻｳｽ）
11 渡辺 翔太（春日部武里）
12 長谷部 紘人（行田長野）
13 生田目 尚明（久喜鷲宮東）
14 井ノ上 青空（越谷北）
15 飯島 大介（久喜）
16 生田目 知樹（ﾋﾞｯｷｰｽﾞ）
17 河野 樹（蓮田南）
18 坂田 蓮（春日部武里）
19 目出 春輝（庄和ｼｬﾄﾙｽﾞ）
20 宮脇 大輝（春日部白翔）
21 中川 真豊（久喜鷲宮東）
22 小林 卓馬（ﾁｬﾚﾝｼﾞｬｰ）
23 郡 奏志（上里ｼﾞｭﾆｱ）
24 髙柳 智也（松伏）
25 杉浦 希実（本庄JBSS）
26 澤田 涼介（蓮田南）
27 高橋 翔太（鳩ヶ谷ｳｲﾝｸﾞｽ）
28 石川 隼大（鴻巣赤見台）
29 冨永 尚杜（久喜ｼﾞｭﾆｱ）
30 関口 空輝（城西川越）
31 亀山 凌伽（羽生ｼﾞｭﾆｱ）
32 鶴田 雅久（朝霞第四）
33 星 大翔（志木ｼﾞｭﾆｱ）
34 西口 哲太（志木第二）
35 稲塚 天（松伏）
36 加藤 恵（春日部武里）
37 中田 琉斗（嵐山玉ノ岡）
38 福田 渉（鴻巣吹上北）
39 二宮 彬裕（久喜ABC）
40 阿部 史哉（鴻巣赤見台）
41 熊木 倖也（ﾁｬﾚﾝｼﾞｬｰ）
42 小貝 拓也（ｱﾄﾞﾊﾞﾝｽ）
43 加藤 康汰（さいたま三室）
44 郡 浩史（上里ｼﾞｭﾆｱ）
45 山本 一輝（所沢ｼﾞｭﾆｱ）
46 内野 宏紀（川口芝）
47 時田 貴章（蓮田ｻｳｽ）
48 山田 裕貴（星野学園）
49 福岡 祐希（鳩ヶ谷ｳｲﾝｸﾞｽ）
50 杉浦 大樹（久喜鷲宮東）
51 八嶋 怜央那（杉戸）
52 吉田 康太（庄和ｼｬﾄﾙｽﾞ）
53 佐藤 一真（蓮田南）
54 大熊 青葉（蓮田南）
55 三代 朋也（SHUTTLE KIDS）
56 長谷部 璃人（行田長野）
57 平田 透和（ﾁｬﾚﾝｼﾞｬｰ）
58 星 雄人（志木ｼﾞｭﾆｱ）
59 渡辺 悟（久喜鷲宮東）
60 澤田 直暉（越谷新栄）
61 藤田 直己（春日部武里）
62 鈴木 俊也（春日部白翔）
63 石川 大翔（ｱﾄﾞﾊﾞﾝｽ）
64 飯塚 海斗（羽生ｼﾞｭﾆｱ）
65 石崎 陽明（鳩ヶ谷ｳｲﾝｸﾞｽ）
66 冨永 拓摩（久喜東）
67 阿部 隼大（春日部武里）
68 大山 裕貴（蓮田黒浜）
69 川端 怜治（所沢ｼﾞｭﾆｱ）
70 内野 陽太（鶴ヶ島Angels）