２年生女子

Ａブロック

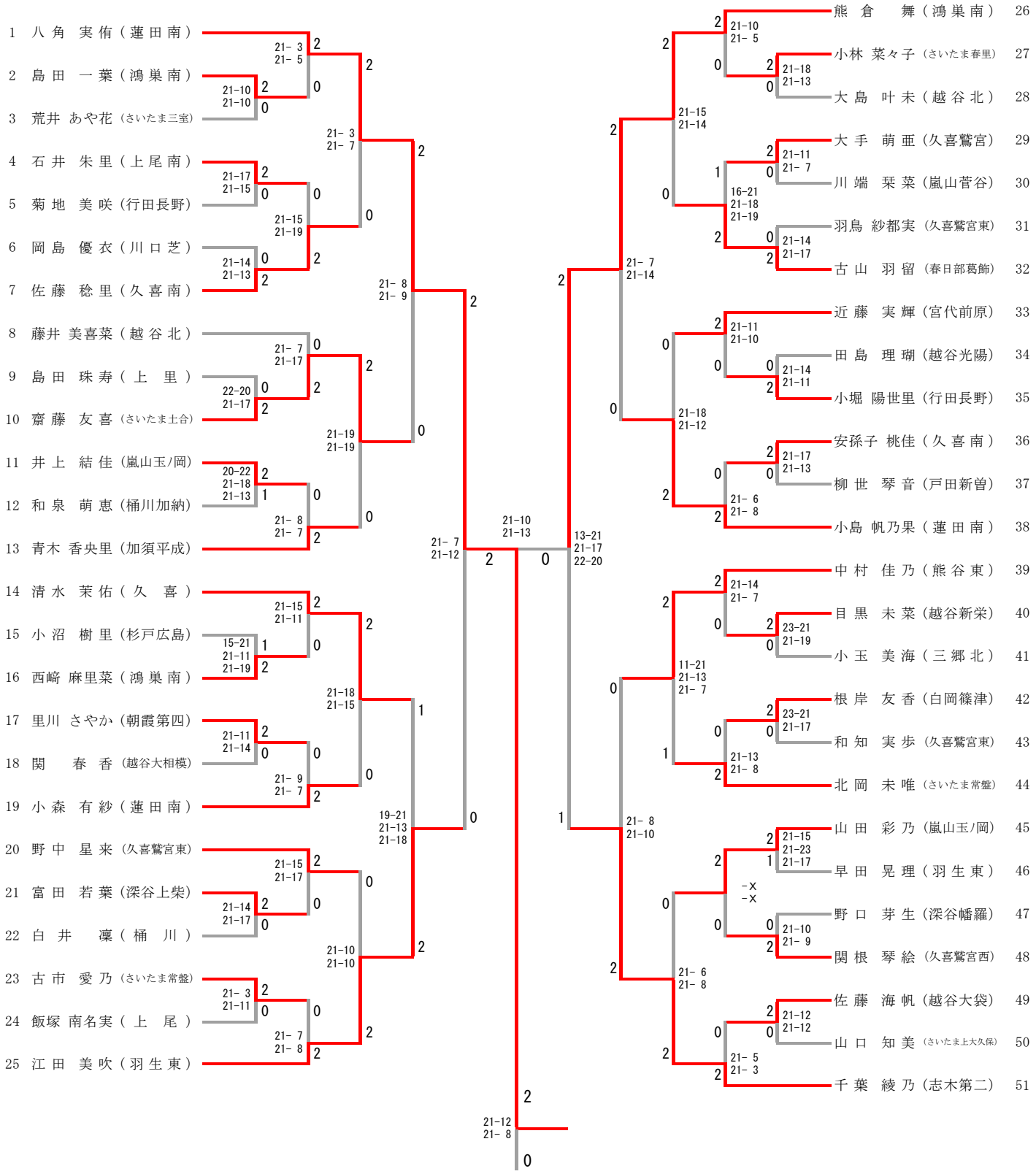
1 八角 実侑（蓮田南）
2 島田 一葉（鴻巣南）
3 荒井 あや花（さいたま三室）
4 石井 朱里（上尾南）
5 菊地 美咲（行田長野）
6 岡島 優衣（川口芝）
7 佐藤 稔里（久喜南）
8 藤井 美喜菜（越谷北）
9 島田 珠寿（上 里）
10 齋藤 友喜（さいたま土合）
11 井上 結佳（嵐山玉ノ岡）
12 和泉 萌恵（桶川加納）
13 青木 香央里（加須平成）
14 清水 茉佑（久 喜）
15 小沼 樹里（杉戸広島）
16 西崎 麻里菜（鴻巣南）
17 里川 さやか（朝霞第四）
18 関 春香（越谷大相模）
19 小森 有紗（蓮田南）
20 野中 星来（久喜鷲宮東）
21 富田 若葉（深谷上柴）
22 白井 凜（桶 川）
23 古市 愛乃（さいたま常盤）
24 飯塚 南名実（上 尾）
25 江田 美吹（羽生東）
26 熊倉 舞（鴻巣南）
27 小林 菜々子（さいたま春里）
28 大島 叶未（越谷北）
29 大手 萌亜（久喜鷲宮）
30 川端 栞菜（嵐山菅谷）
31 羽鳥 紗都実（久喜鷲宮東）
32 古山 羽留（春日部葛飾）
33 近藤 実輝（宮代前原）
34 田島 理瑚（越谷光陽）
35 小堀 陽世里（行田長野）
36 安孫子 桃佳（久喜南）
37 柳世 琴音（戸田新曽）
38 小島 帆乃果（蓮田南）
39 中村 佳乃（熊谷東）
40 目黒 未菜（越谷新栄）
41 小玉 美海（三郷北）
42 根岸 友香（白岡篠津）
43 和知 実歩（久喜鷲宮東）
44 北岡 未唯（さいたま常盤）
45 山田 彩乃（嵐山玉ノ岡）
46 早田 晃理（羽生東）
47 野口 芽生（深谷幡羅）
48 関根 琴絵（久喜鷲宮西）
49 佐藤 海帆（越谷大袋）
50 山口 知美（さいたま上大久保）
51 千葉 綾乃（志木第二）

２年生女子

Ｂブロック

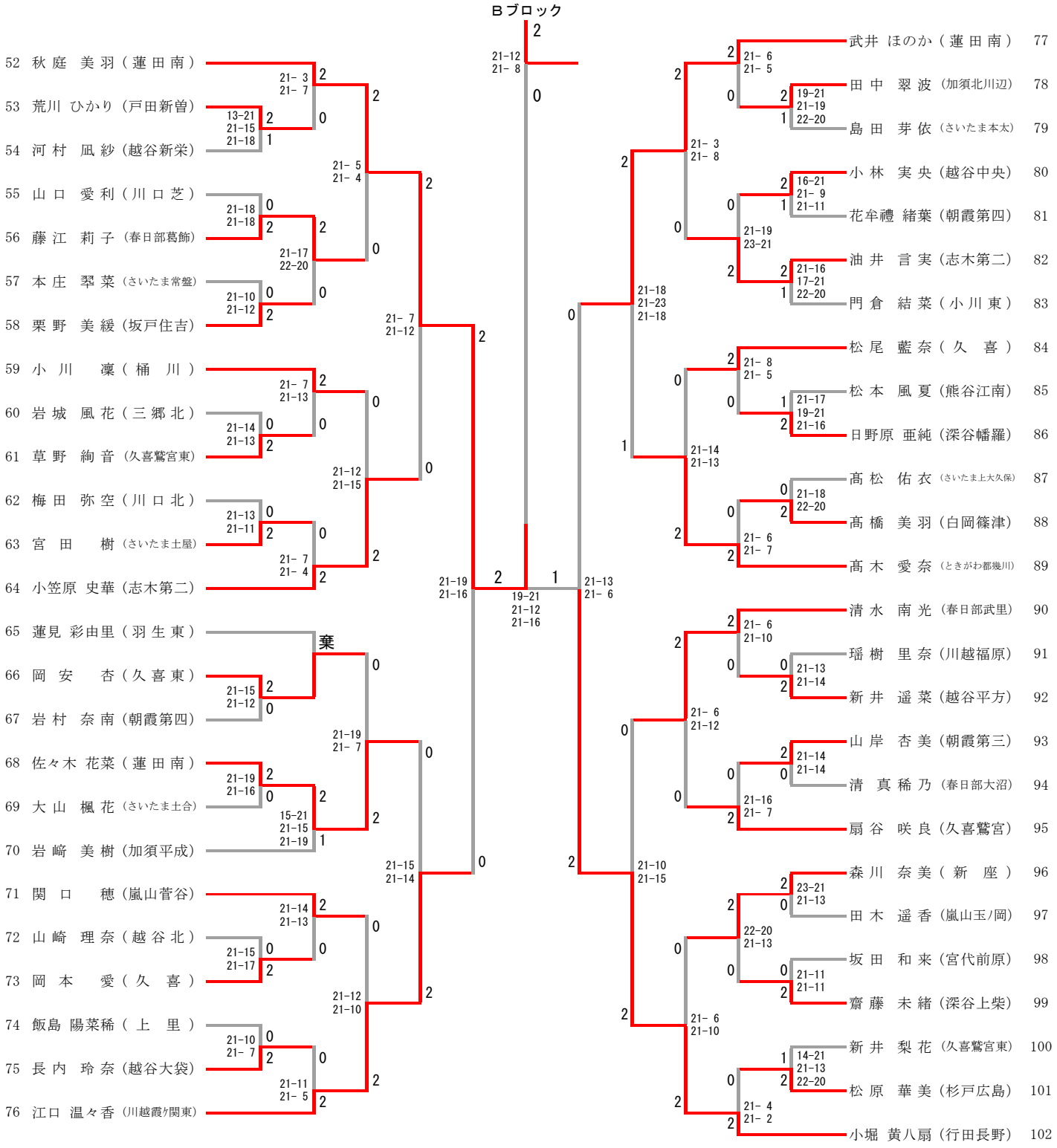
52 秋庭 美羽（蓮田南）
53 荒川 ひかり（戸田新曽）
54 河村 凪紗（越谷新栄）
55 山口 愛利（川口芝）
56 藤江 莉子（春日部葛飾）
57 本庄 翠菜（さいたま常盤）
58 栗野 美緩（坂戸住吉）
59 小川 凜（桶川）
60 岩城 風花（三郷北）
61 草野 絢音（久喜鷲宮東）
62 梅田 弥空（川口北）
63 宮田 樹（さいたま土屋）
64 小笠原 史華（志木第二）
65 蓮見 彩由里（羽生東）
66 岡安 杏（久喜東）
67 岩村 奈南（朝霞第四）
68 佐々木 花菜（蓮田南）
69 大山 楓花（さいたま土合）
70 岩﨑 美樹（加須平成）
71 関口 穂（嵐山菅谷）
72 山崎 理奈（越谷北）
73 岡本 愛（久喜）
74 飯島 陽菜稀（上里）
75 長内 玲奈（越谷大袋）
76 江口 温々香（川越霞ヶ関東）
棄
21-12
21- 8
21-19
21-16
19-21
21-12
21-16
21-13
21- 6
21- 3
21- 7
13-21
21-15
21-18
21- 5
21- 4
21-18
21-18
21-17
22-20
21-10
21-12
21- 7
21-12
21- 7
21-13
21-14
21-13
21-12
21-15
21-13
21-11
21- 7
21- 4
21-15
21-12
21-19
21- 7
21-19
21-16
15-21
21-15
21-19
21-15
21-14
21-14
21-13
21-15
21-17
21-12
21-10
21-10
21- 7
21-11
21- 5
武井 ほのか（蓮田南） 77
田中 翠波（加須北川辺） 78
島田 芽依（さいたま本太） 79
小林 実央（越谷中央） 80
花牟禮 緒葉（朝霞第四） 81
油井 言実（志木第二） 82
門倉 結菜（小川東） 83
松尾 藍奈（久喜） 84
松本 風夏（熊谷江南） 85
日野原 亜純（深谷幡羅） 86
髙松 佑衣（さいたま上大久保） 87
髙橋 美羽（白岡篠津） 88
髙木 愛奈（ときがわ都幾川） 89
清水 南光（春日部武里） 90
瑶樹 里奈（川越福原） 91
新井 遥菜（越谷平方） 92
山岸 杏美（朝霞第三） 93
清 真稀乃（春日部大沼） 94
扇谷 咲良（久喜鷲宮） 95
森川 奈美（新座） 96
田木 遥香（嵐山玉ノ岡） 97
坂田 和来（宮代前原） 98
齋藤 未緒（深谷上柴） 99
新井 梨花（久喜鷲宮東） 100
松原 華美（杉戸広島） 101
小堀 黄八扇（行田長野） 102
21- 6
21- 5
19-21
21-19
21-11
21- 3
21- 8
16-21
21- 9
21-11
21-19
23-21
21-16
17-21
22-20
21-18
21-23
21-18
21- 8
21- 5
21-17
19-21
21-16
21-14
21-13
21-18
22-20
21- 6
21- 7
21- 6
21-10
21-13
21-14
21- 6
21-12
21-14
21-14
21-16
21- 7
21-10
21-15
23-21
21-13
22-20
21-13
21-11
21-11
21- 6
21-10
14-21
21-13
22-20
21- 4
21- 2