１年生女子

Ａブロック

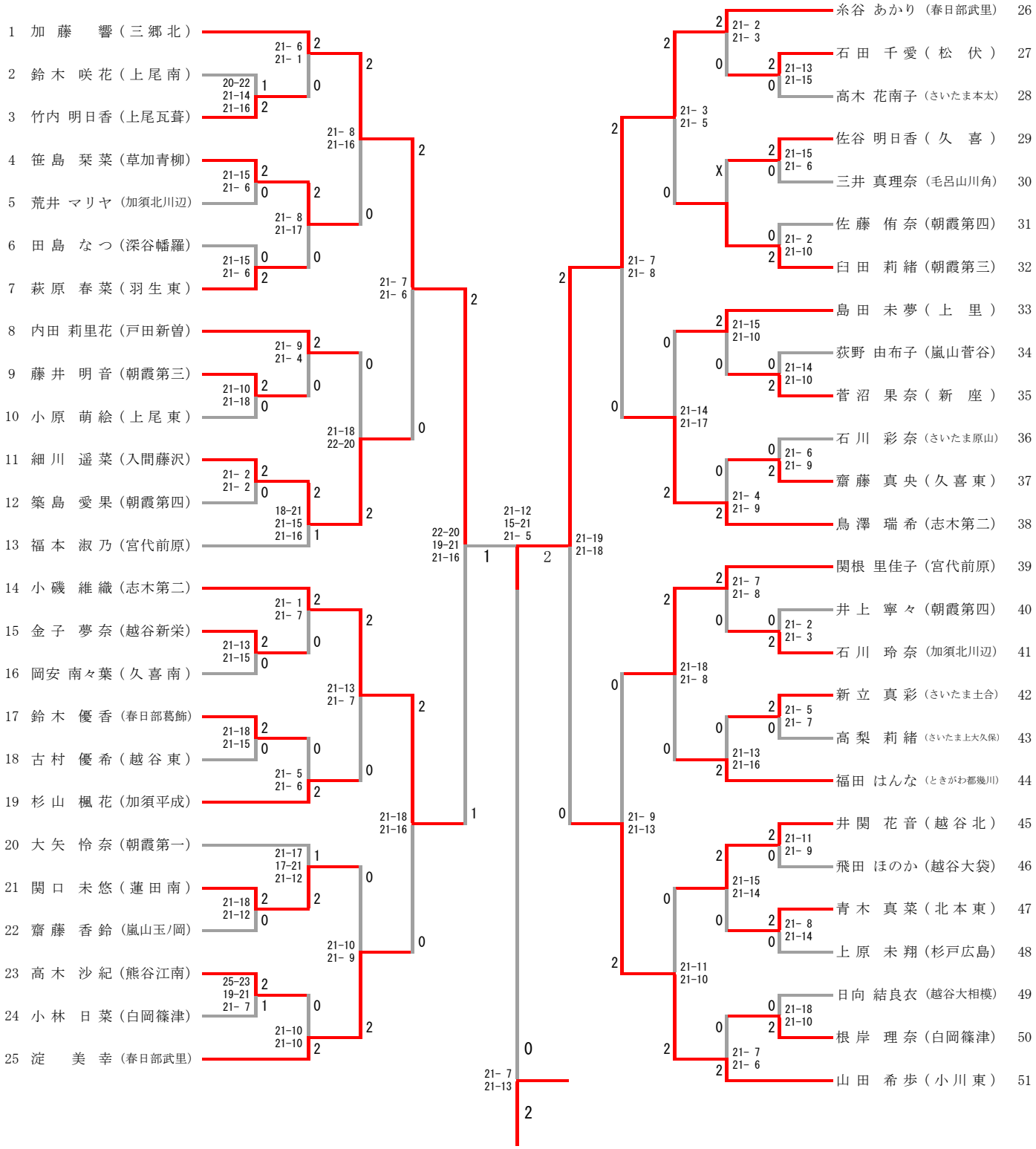
1 加藤 響（三郷北）
2 鈴木 咲花（上尾南）
3 竹内 明日香（上尾瓦葺）
4 笹島 栞菜（草加青柳）
5 荒井 マリヤ（加須北川辺）
6 田島 なつ（深谷幡羅）
7 萩原 春菜（羽生東）
8 内田 莉里花（戸田新曽）
9 藤井 明音（朝霞第三）
10 小原 萌絵（上尾東）
11 細川 遥菜（入間藤沢）
12 築島 愛果（朝霞第四）
13 福本 淑乃（宮代前原）
14 小磯 維織（志木第二）
15 金子 夢奈（越谷新栄）
16 岡安 南々葉（久喜南）
17 鈴木 優香（春日部葛飾）
18 古村 優希（越谷東）
19 杉山 楓花（加須平成）
20 大矢 怜奈（朝霞第一）
21 関口 未悠（蓮田南）
22 齋藤 香鈴（嵐山玉ノ岡）
23 高木 沙紀（熊谷江南）
24 小林 日菜（白岡篠津）
25 淀 美幸（春日部武里）
26 糸谷 あかり（春日部武里）
27 石田 千愛（松伏）
28 高木 花南子（さいたま本太）
29 佐谷 明日香（久喜）
30 三井 真理奈（毛呂山川角）
31 佐藤 侑奈（朝霞第四）
32 臼田 莉緒（朝霞第三）
33 島田 未夢（上里）
34 荻野 由布子（嵐山菅谷）
35 菅沼 果奈（新座）
36 石川 彩奈（さいたま原山）
37 齋藤 真央（久喜東）
38 鳥澤 瑞希（志木第二）
39 関根 里佳子（宮代前原）
40 井上 寧々（朝霞第四）
41 石川 玲奈（加須北川辺）
42 新立 真彩（さいたま土合）
43 高梨 莉緒（さいたま上大久保）
44 福田 はんな（ときがわ都幾川）
45 井関 花音（越谷北）
46 飛田 ほのか（越谷大袋）
47 青木 真菜（北本東）
48 上原 未翔（杉戸広島）
49 日向 結良衣（越谷大相模）
50 根岸 理奈（白岡篠津）
51 山田 希歩（小川東）

１年生女子

Ｂブロック

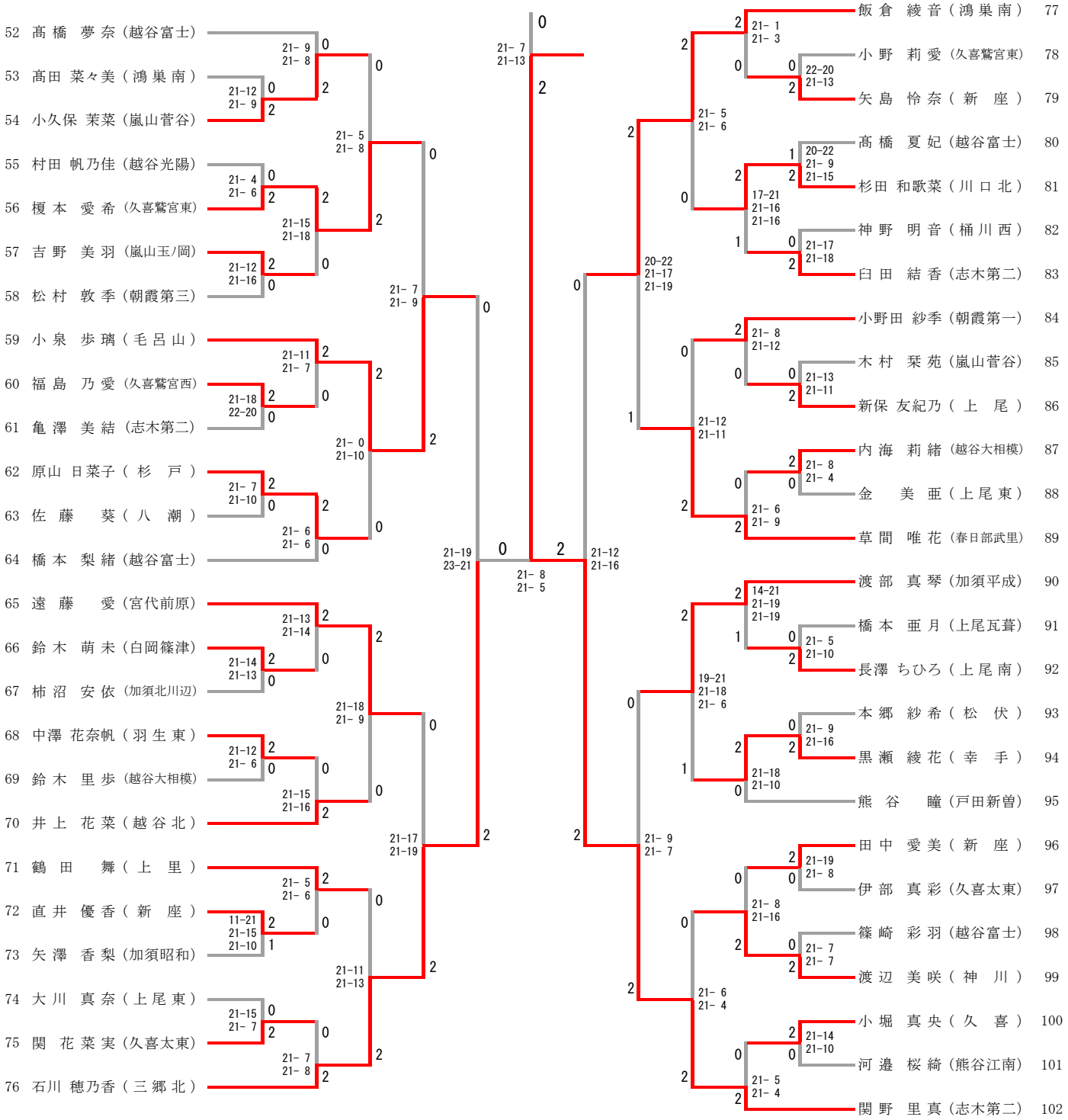
52 髙橋 夢奈（越谷富士）
53 髙田 菜々美（鴻巣南）
54 小久保 茉菜（嵐山菅谷）
55 村田 帆乃佳（越谷光陽）
56 榎本 愛希（久喜鷲宮東）
57 吉野 美羽（嵐山玉ノ岡）
58 松村 敦季（朝霞第三）
59 小泉 歩璃（毛呂山）
60 福島 乃愛（久喜鷲宮西）
61 亀澤 美結（志木第二）
62 原山 日菜子（杉戸）
63 佐藤 葵（八潮）
64 橋本 梨緒（越谷富士）
65 遠藤 愛（宮代前原）
66 鈴木 萌未（白岡篠津）
67 柿沼 安依（加須北川辺）
68 中澤 花奈帆（羽生東）
69 鈴木 里歩（越谷大相模）
70 井上 花菜（越谷北）
71 鶴田 舞（上里）
72 直井 優香（新座）
73 矢澤 香梨（加須昭和）
74 大川 真奈（上尾東）
75 関 花菜実（久喜太東）
76 石川 穂乃香（三郷北）
21- 9
21- 8
21-12
21- 9
21- 5
21- 8
21- 4
21- 6
21-15
21-18
21-12
21-16
21- 7
21- 9
21-11
21- 7
21-18
22-20
21- 0
21-10
21- 7
21-10
21- 6
21- 6
21-19
23-21
21- 7
21-13
21- 8
21- 5
21-13
21-14
21-14
21-13
21-18
21- 9
21-12
21- 6
21-15
21-16
21-17
21-19
21- 5
21- 6
11-21
21-15
21-10
21-11
21-13
21-15
21- 7
21- 7
21- 8
21-12
21-16
20-22
21-17
21-19
21- 5
21- 6
21- 1
21- 3
22-20
21-13
20-22
21- 9
21-15
17-21
21-16
21-16
21-17
21-18
21-12
21-11
21- 8
21-12
21-13
21-11
21- 8
21- 4
21- 6
21- 9
21- 9
21- 7
19-21
21-18
21- 6
14-21
21-19
21-19
21- 5
21-10
21- 9
21-16
21-18
21-10
21- 6
21- 4
21- 8
21-16
21-19
21- 8
21- 7
21- 7
21-14
21-10
21- 5
21- 4
飯倉 綾音（鴻巣南） 77
小野 莉愛（久喜鷲宮東） 78
矢島 怜奈（新座） 79
髙橋 夏妃（越谷富士） 80
杉田 和歌菜（川口北） 81
神野 明音（桶川西） 82
臼田 結香（志木第二） 83
小野田 紗季（朝霞第一） 84
木村 栞苑（嵐山菅谷） 85
新保 友紀乃（上尾） 86
内海 莉緒（越谷大相模） 87
金 美亜（上尾東） 88
草間 唯花（春日部武里） 89
渡部 真琴（加須平成） 90
橋本 亜月（上尾瓦葺） 91
長澤 ちひろ（上尾南） 92
本郷 紗希（松伏） 93
黒瀬 綾花（幸手） 94
熊谷 瞳（戸田新曽） 95
田中 愛美（新座） 96
伊部 真彩（久喜太東） 97
篠崎 彩羽（越谷富士） 98
渡辺 美咲（神川） 99
小堀 真央（久喜） 100
河邉 桜綺（熊谷江南） 101
関野 里真（志木第二） 102