《男子個人戦シングルス》(71)
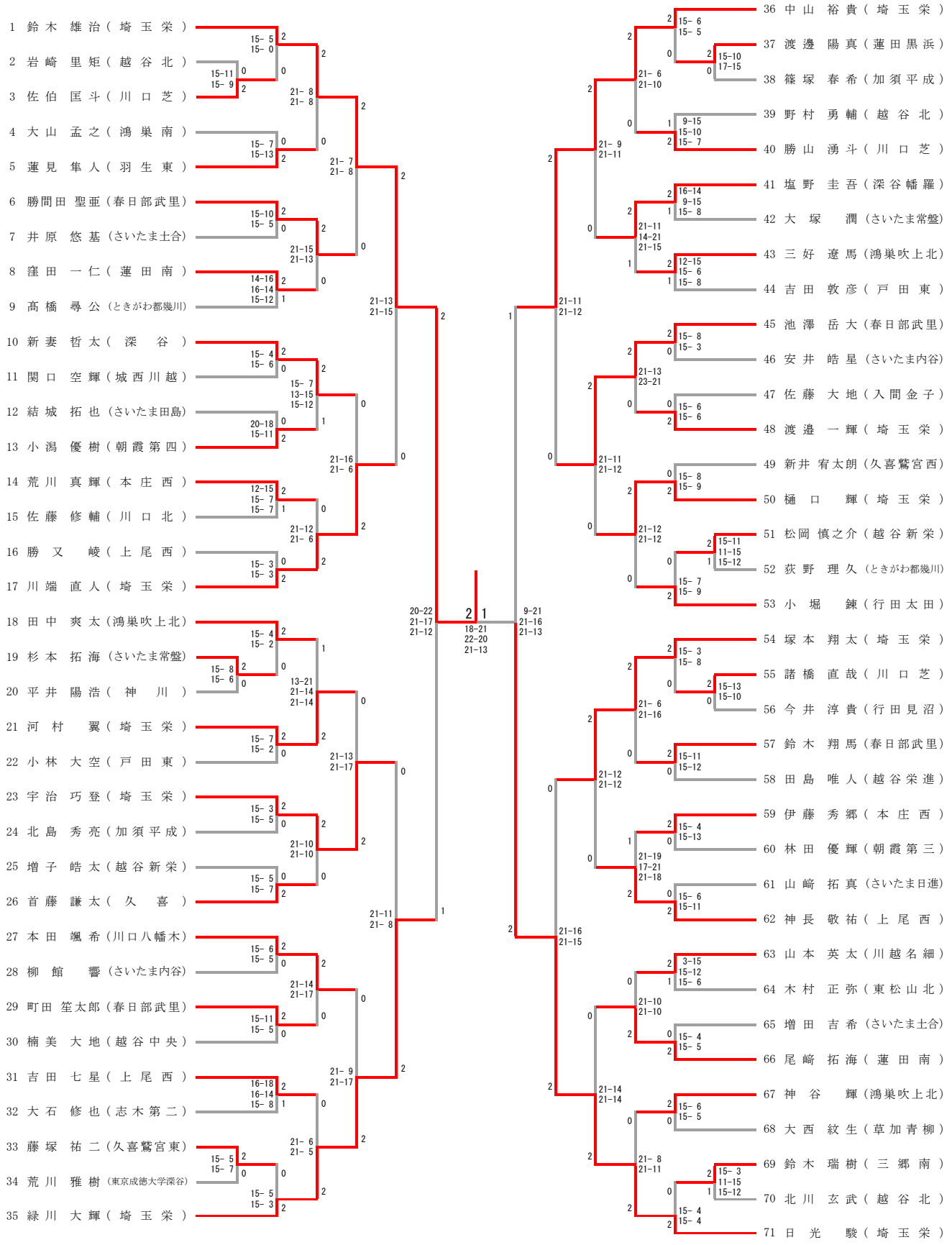
平成26年度　学校総合体育大会　　中学生バドミントン競技会
平成２６年７月２５日（金）
久喜市総合体育館