《男子個人戦ダブルス》(69)
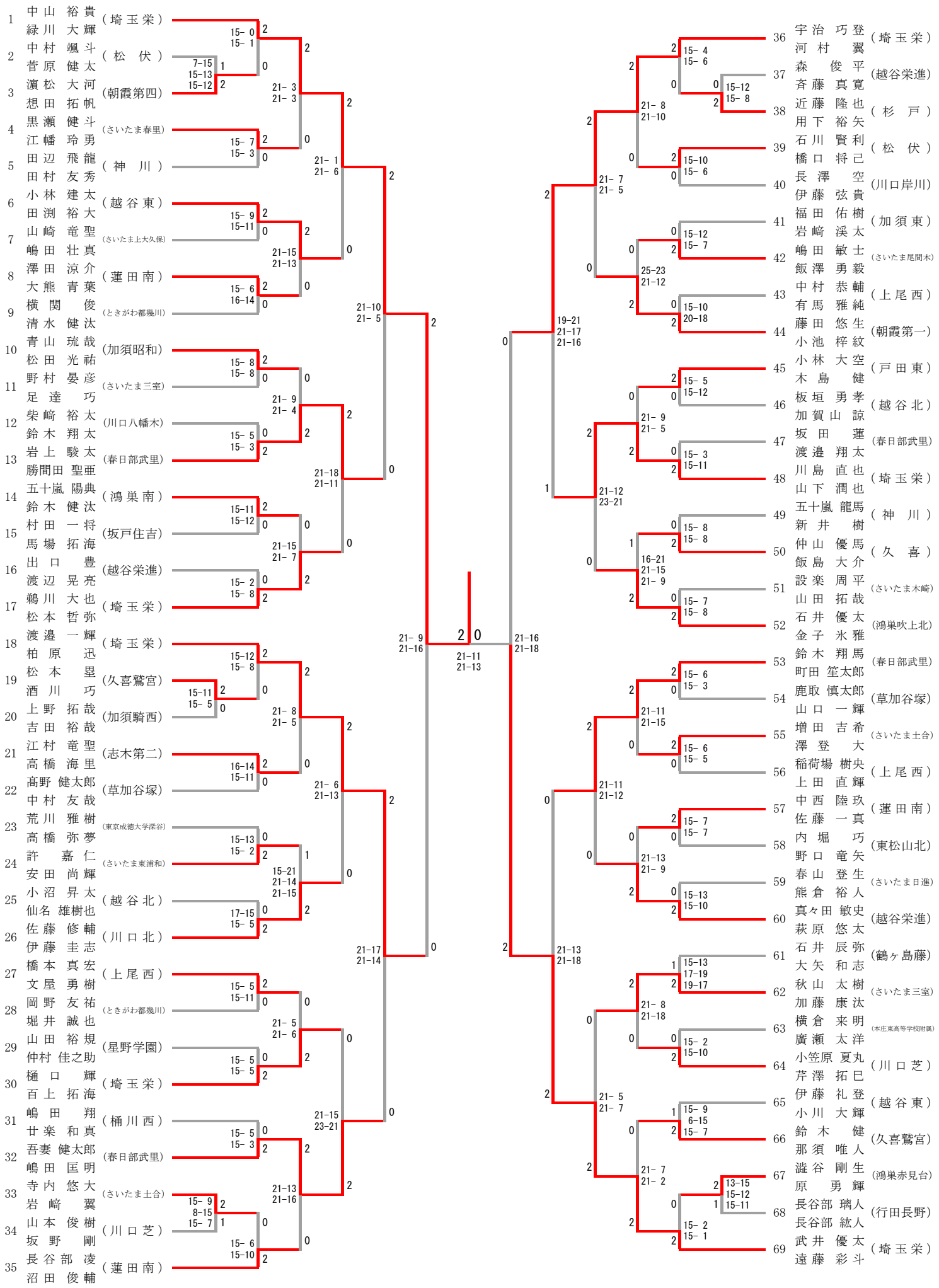
平成26年度　新人兼県民総合体育大会　　中学生バドミントン競技会
平成２６年１１月６日（木）
久喜市総合体育館