第２６回　埼玉県ジュニアバドミントン年齢別シングルス大会
１３歳女子

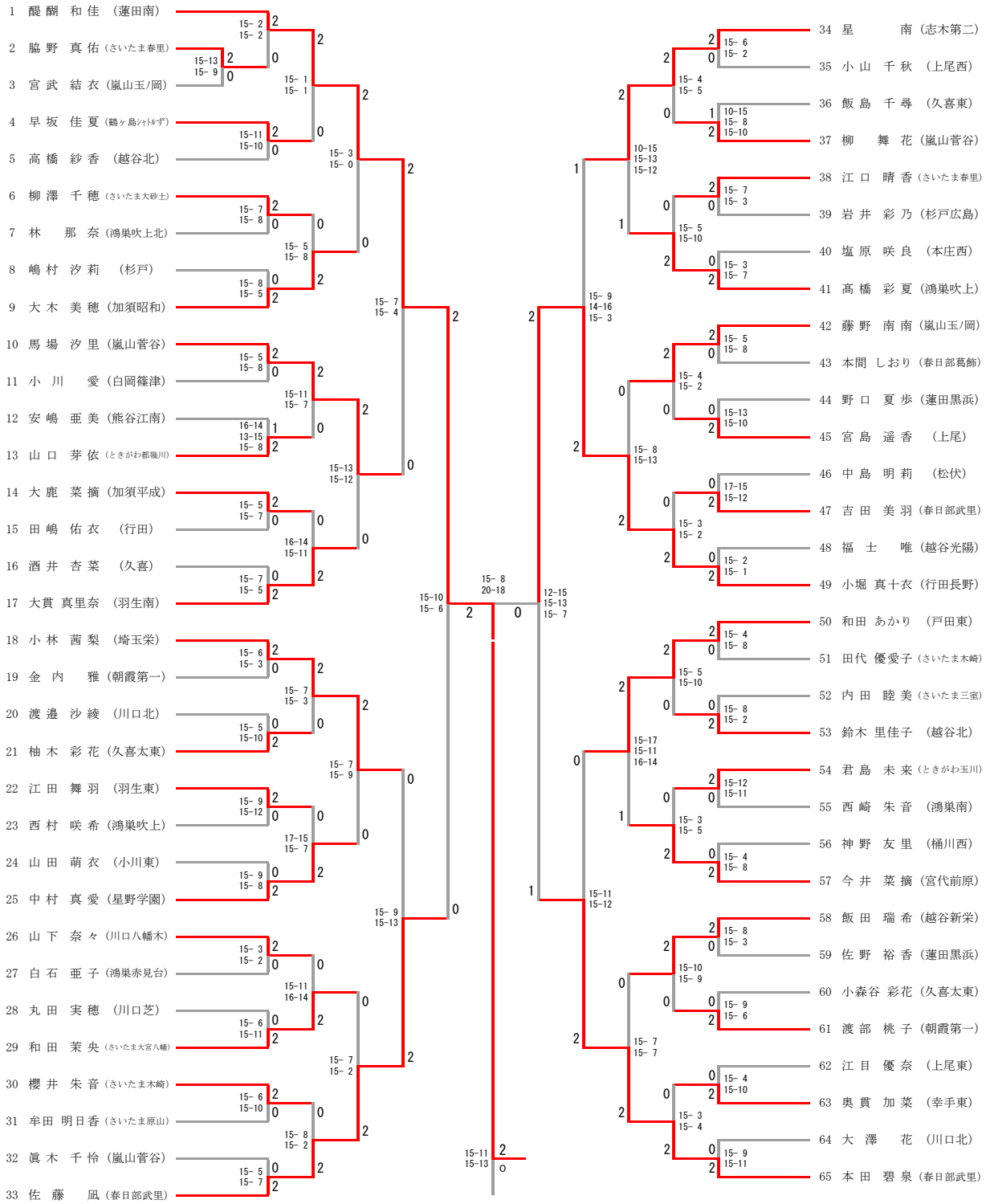

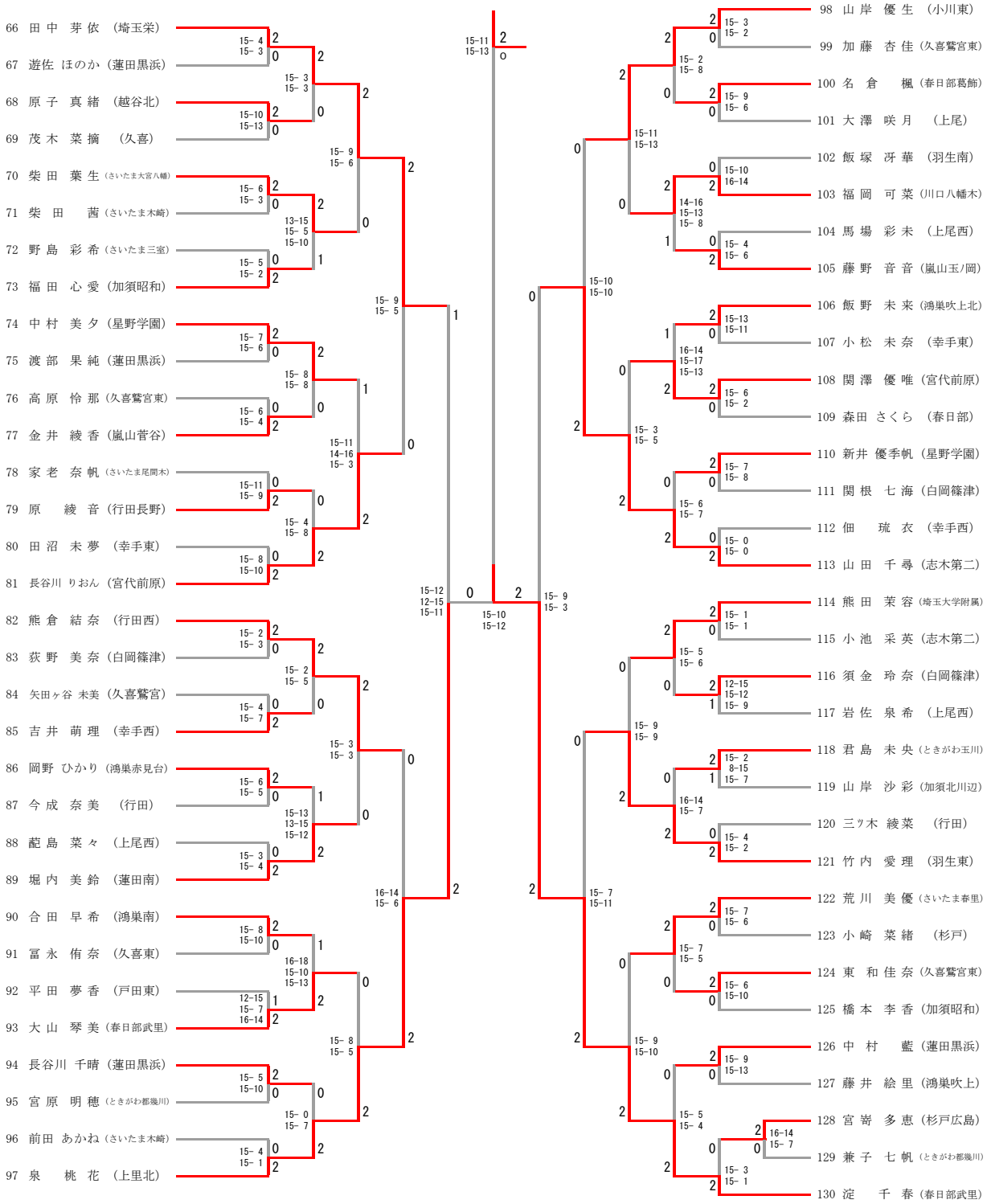
66 田中 芽依 (埼玉栄)
67 遊佐 ほのか (蓮田黒浜)
68 原子 真緒 (越谷北)
69 茂木 菜摘 (久喜)
70 柴田 葉生 (さいたま大宮八幡)
71 柴田 茜 (さいたま木崎)
72 野島 彩希 (さいたま三室)
73 福田 心愛 (加須昭和)
74 中村 美夕 (星野学園)
75 渡部 果純 (蓮田黒浜)
76 高原 怜那 (久喜鷲宮東)
77 金井 綾香 (嵐山菅谷)
78 家老 奈帆 (さいたま尾間木)
79 原 綾音 (行田長野)
80 田沼 未夢 (幸手東)
81 長谷川 りおん (宮代前原)
82 熊倉 結奈 (行田西)
83 荻野 美奈 (白岡篠津)
84 矢田ヶ谷 未美 (久喜鷲宮)
85 吉井 萌理 (幸手西)
86 岡野 ひかり (鴻巣赤見台)
87 今成 奈美 (行田)
88 配島 菜々 (上尾西)
89 堀内 美鈴 (蓮田南)
90 合田 早希 (鴻巣南)
91 冨永 侑奈 (久喜東)
92 平田 夢香 (戸田東)
93 大山 琴美 (春日部武里)
94 長谷川 千晴 (蓮田黒浜)
95 宮原 明穂 (ときがわ都幾川)
96 前田 あかね (さいたま木崎)
97 泉 桃花 (上里北)
98 山岸 優生 (小川東)
99 加藤 杏佳 (久喜鷲宮東)
100 名倉 楓 (春日部葛飾)
101 大澤 咲月 (上尾)
102 飯塚 冴華 (羽生南)
103 福岡 可菜 (川口八幡木)
104 馬場 彩未 (上尾西)
105 藤野 音音 (嵐山玉ノ岡)
106 飯野 未来 (鴻巣吹上北)
107 小松 未奈 (幸手東)
108 関澤 優唯 (宮代前原)
109 森田 さくら (春日部)
110 新井 優季帆 (星野学園)
111 関根 七海 (白岡篠津)
112 佃 琉衣 (幸手西)
113 山田 千尋 (志木第二)
114 熊田 茉容 (埼玉大学附属)
115 小池 采英 (志木第二)
116 須金 玲奈 (白岡篠津)
117 岩佐 泉希 (上尾西)
118 君島 未央 (ときがわ玉川)
119 山岸 沙彩 (加須北川辺)
120 三ツ木 綾菜 (行田)
121 竹内 愛理 (羽生東)
122 荒川 美優 (さいたま春里)
123 小崎 菜緒 (杉戸)
124 東 和佳奈 (久喜鷲宮東)
125 橋本 李香 (加須昭和)
126 中村 藍 (蓮田黒浜)
127 藤井 絵里 (鴻巣吹上)
128 宮嵜 多恵 (杉戸広島)
129 兼子 七帆 (ときがわ都幾川)
130 淀 千春 (春日部武里)