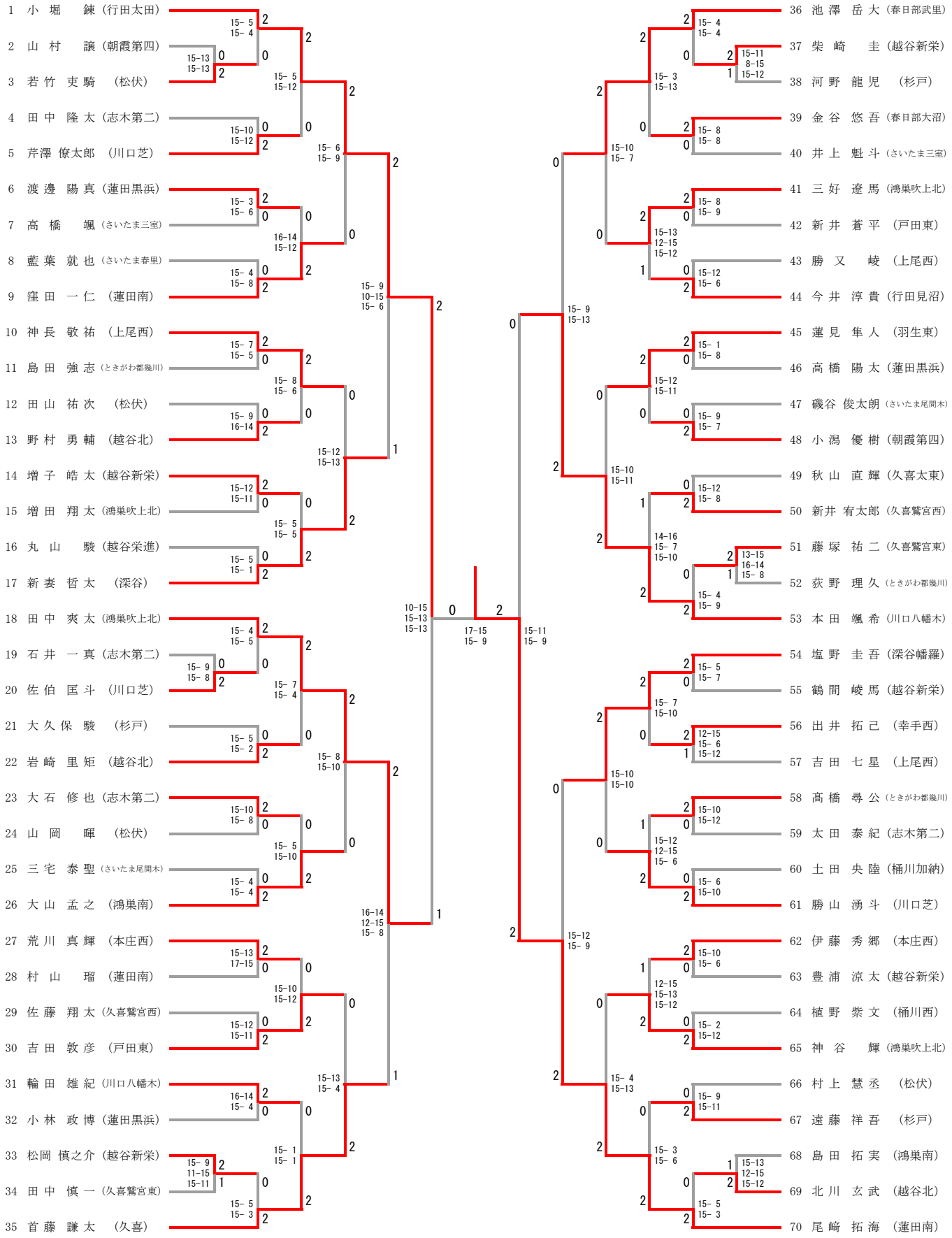第２７回　埼玉県ジュニアバドミントン年齢別シングルス大会
１３歳男子