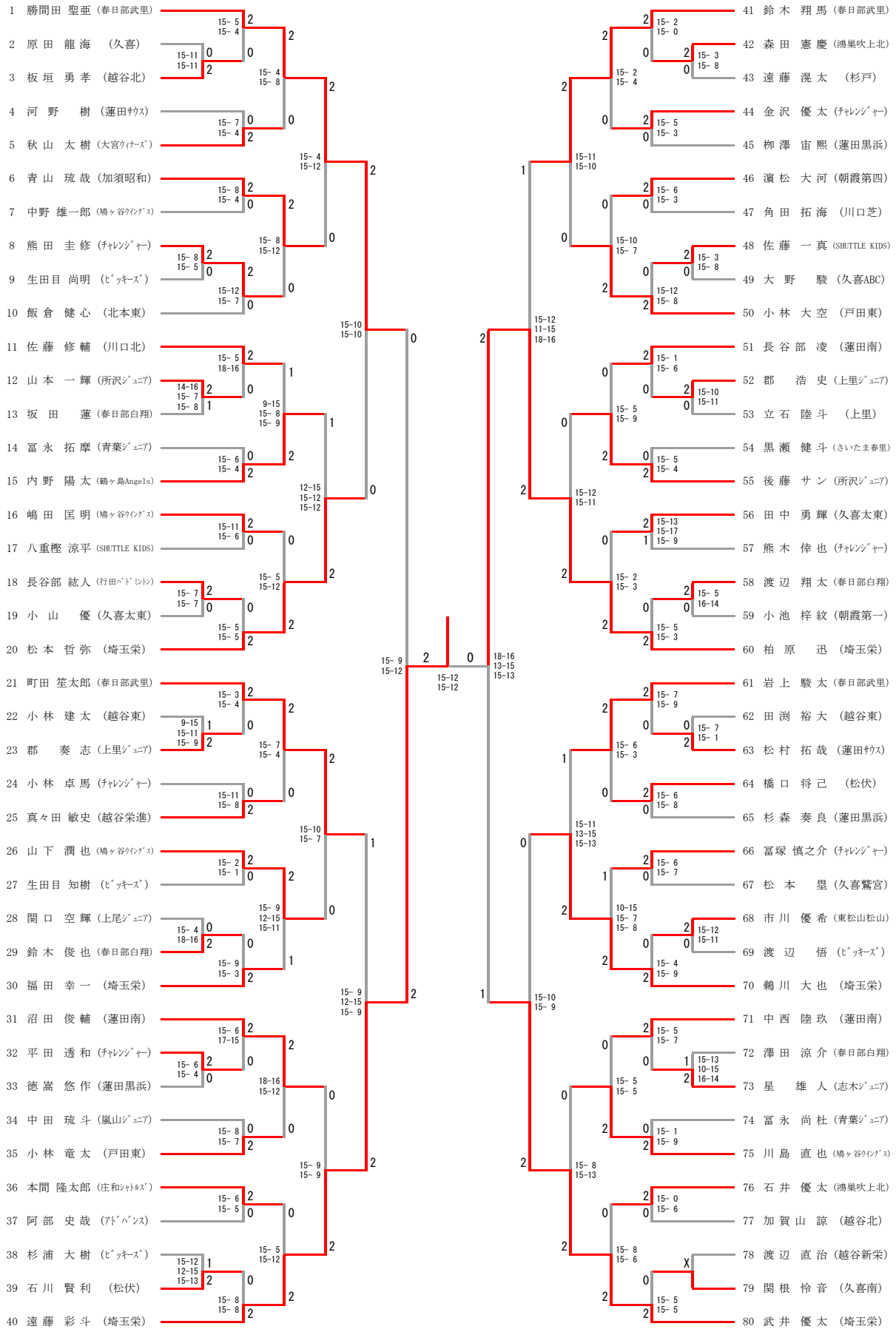第２７回　埼玉県ジュニアバドミントン年齢別シングルス大会
１２歳男子