２年生男子

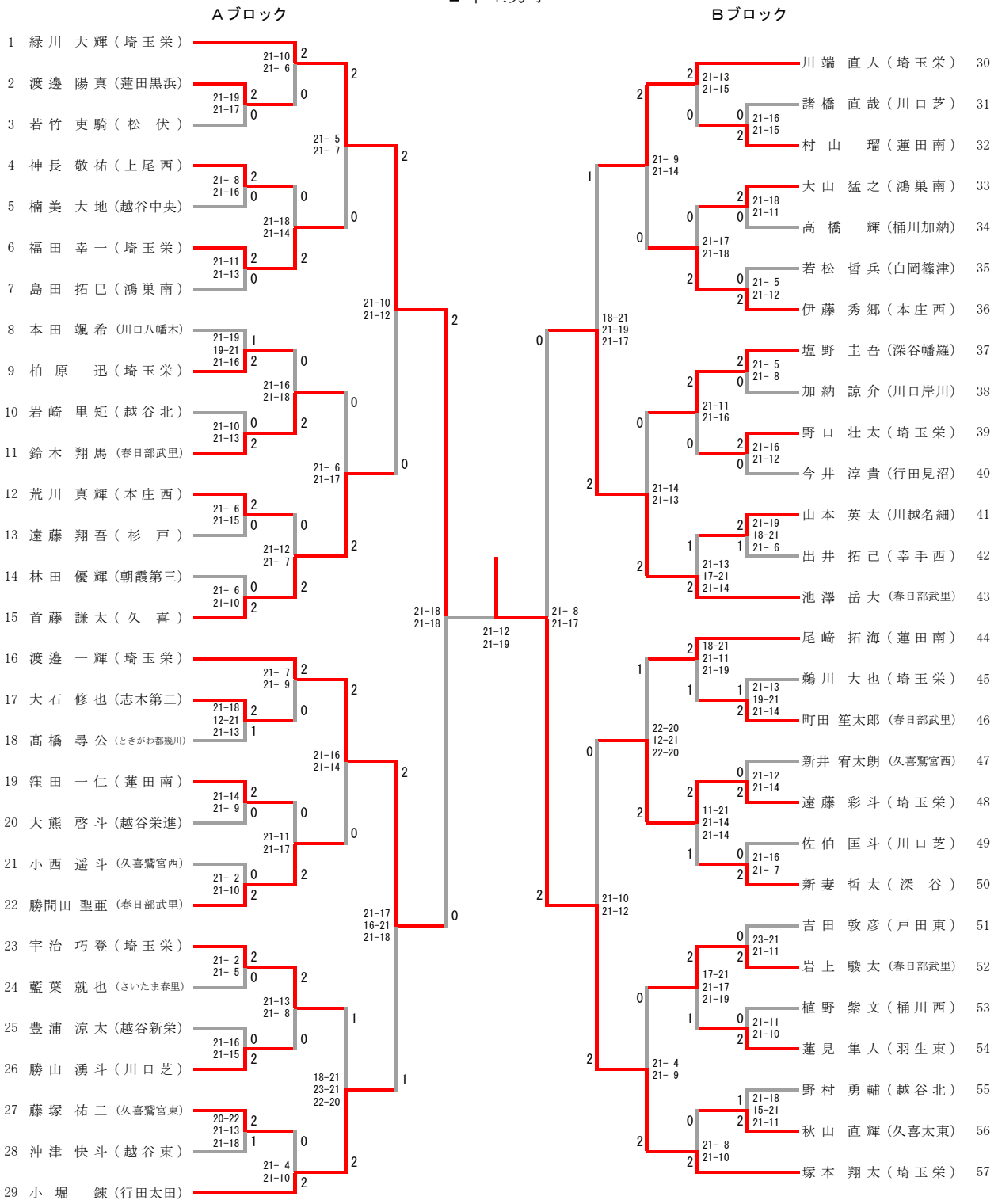
Ａブロック
Ｂブロック
1 緑川 大輝（埼玉栄）
2 渡邊 陽真（蓮田黒浜）
3 若竹 吏騎（松 伏）
4 神長 敬祐（上尾西）
5 楠美 大地（越谷中央）
6 福田 幸一（埼玉栄）
7 島田 拓巳（鴻巣南）
8 本田 颯希（川口八幡木）
9 柏原 迅（埼玉栄）
10 岩崎 里矩（越谷北）
11 鈴木 翔馬（春日部武里）
12 荒川 真輝（本庄西）
13 遠藤 翔吾（杉 戸）
14 林田 優輝（朝霞第三）
15 首藤 謙太（久 喜）
16 渡邊 一輝（埼玉栄）
17 大石 修也（志木第二）
18 髙橋 尋公（ときがわ都幾川）
19 窪田 一仁（蓮田南）
20 大熊 啓斗（越谷栄進）
21 小西 遥斗（久喜鷲宮西）
22 勝間田 聖亜（春日部武里）
23 宇治 巧登（埼玉栄）
24 藍葉 就也（さいたま春里）
25 豊浦 涼太（越谷新栄）
26 勝山 湧斗（川口芝）
27 藤塚 祐二（久喜鷲宮東）
28 沖津 快斗（越谷東）
29 小堀 錬（行田太田）
21-10 21- 6
21-19 21-17
21- 5 21- 7
21- 8 21-16
21-18 21-14
21-11 21-13
21-10 21-12
21-19 19-21 21-16
21-16 21-18
21-10 21-13
21- 6 21-17
21- 6 21-15
21-12 21- 7
21- 6 21-10
21-18 21-18
21- 7 21- 9
21-18 12-21 21-13
21-16 21-14
21-14 21- 9
21-11 21-17
21- 2 21-10
21-17 16-21 21-18
21- 2 21- 5
21-13 21- 8
21-16 21-15
18-21 23-21 22-20
20-22 21-13 21-18
21- 4 21-10
21-12 21-19
21- 8 21-17
川端 直人（埼玉栄） 30
諸橋 直哉（川口芝） 31
村山 瑠（蓮田南） 32
大山 猛之（鴻巣南） 33
高橋 輝（桶川加納） 34
若松 哲兵（白岡篠津） 35
伊藤 秀郷（本庄西） 36
塩野 圭吾（深谷幡羅） 37
加納 諒介（川口岸川） 38
野口 壮太（埼玉栄） 39
今井 淳貴（行田見沼） 40
山本 英太（川越名細） 41
出井 拓己（幸手西） 42
池澤 岳大（春日部武里） 43
尾崎 拓海（蓮田南） 44
鵜川 大也（埼玉栄） 45
町田 笙太郎（春日部武里） 46
新井 宥太朗（久喜鷲宮西） 47
遠藤 彩斗（埼玉栄） 48
佐伯 匡斗（川口芝） 49
新妻 哲太（深 谷） 50
吉田 敦彦（戸田東） 51
岩上 駿太（春日部武里） 52
植野 紫文（桶川西） 53
蓮見 隼人（羽生東） 54
野村 勇輔（越谷北） 55
秋山 直輝（久喜太東） 56
塚本 翔太（埼玉栄） 57
21-13 21-15
21-16 21-15
21- 9 21-14
21-18 21-11
21-17 21-18
21- 5 21-12
18-21 21-19 21-17
21- 5 21- 8
21-11 21-16
21-16 21-12
21-14 21-13
21-19 18-21 21- 6
21-13 17-21 21-14
18-21 21-11 21-19
21-13 19-21 21-14
22-20 12-21 22-20
21-12 21-14
11-21 21-14 21-14
21-16 21- 7
21-10 21-12
23-21 21-11
17-21 21-17 21-19
21-11 21-10
21- 4 21- 9
21-18 15-21 21-11
21- 8 21-10