# 平成25年度　新人兼県民総合体育大会　中学生バドミントン競技会
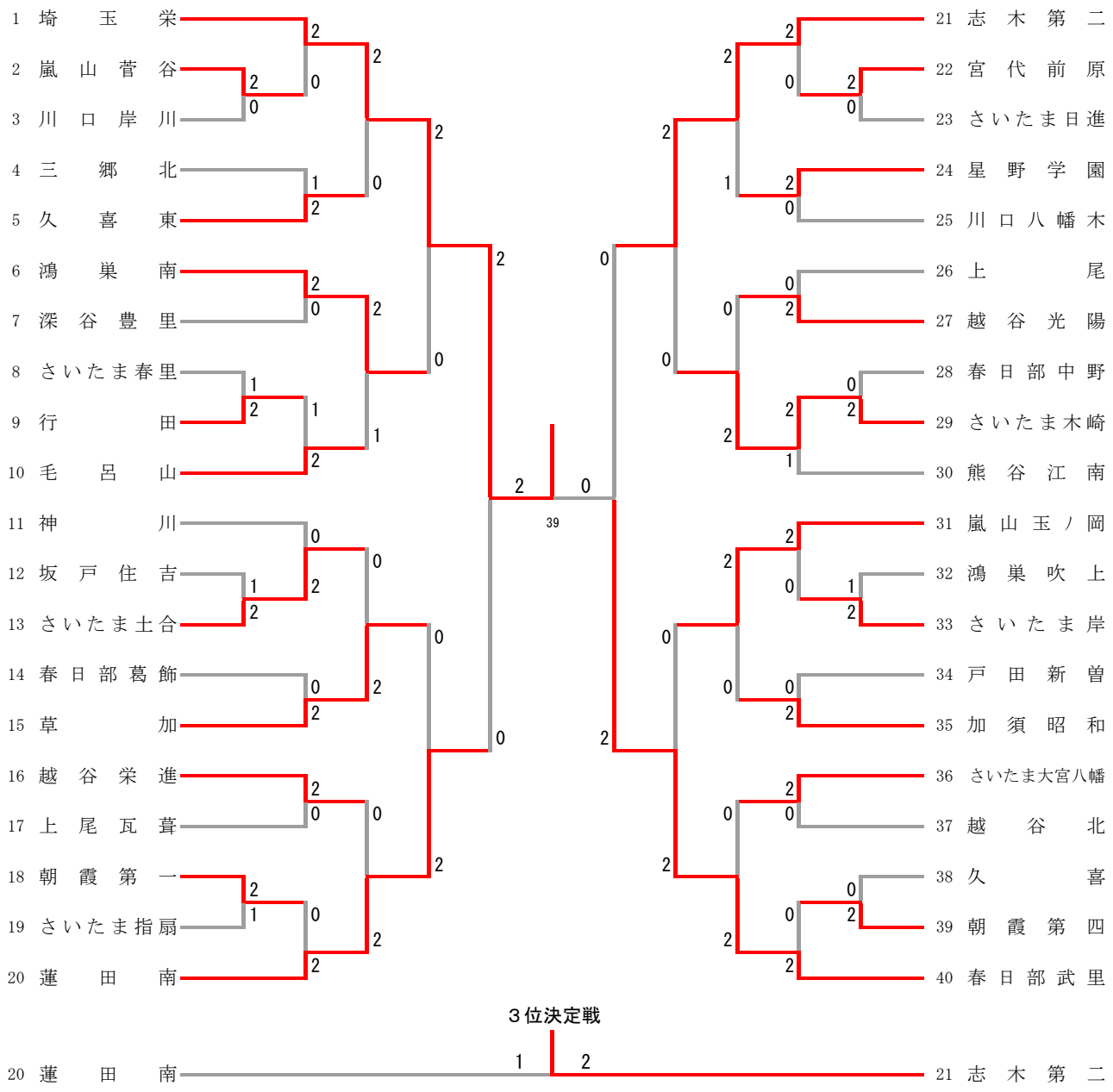
《女子団体戦》(40)