《男子個人戦ダブルス》(65)

平成25年度　新人兼県民総合体育大会　　中学生バドミントン競技会

平成２５年１１月７日（木）
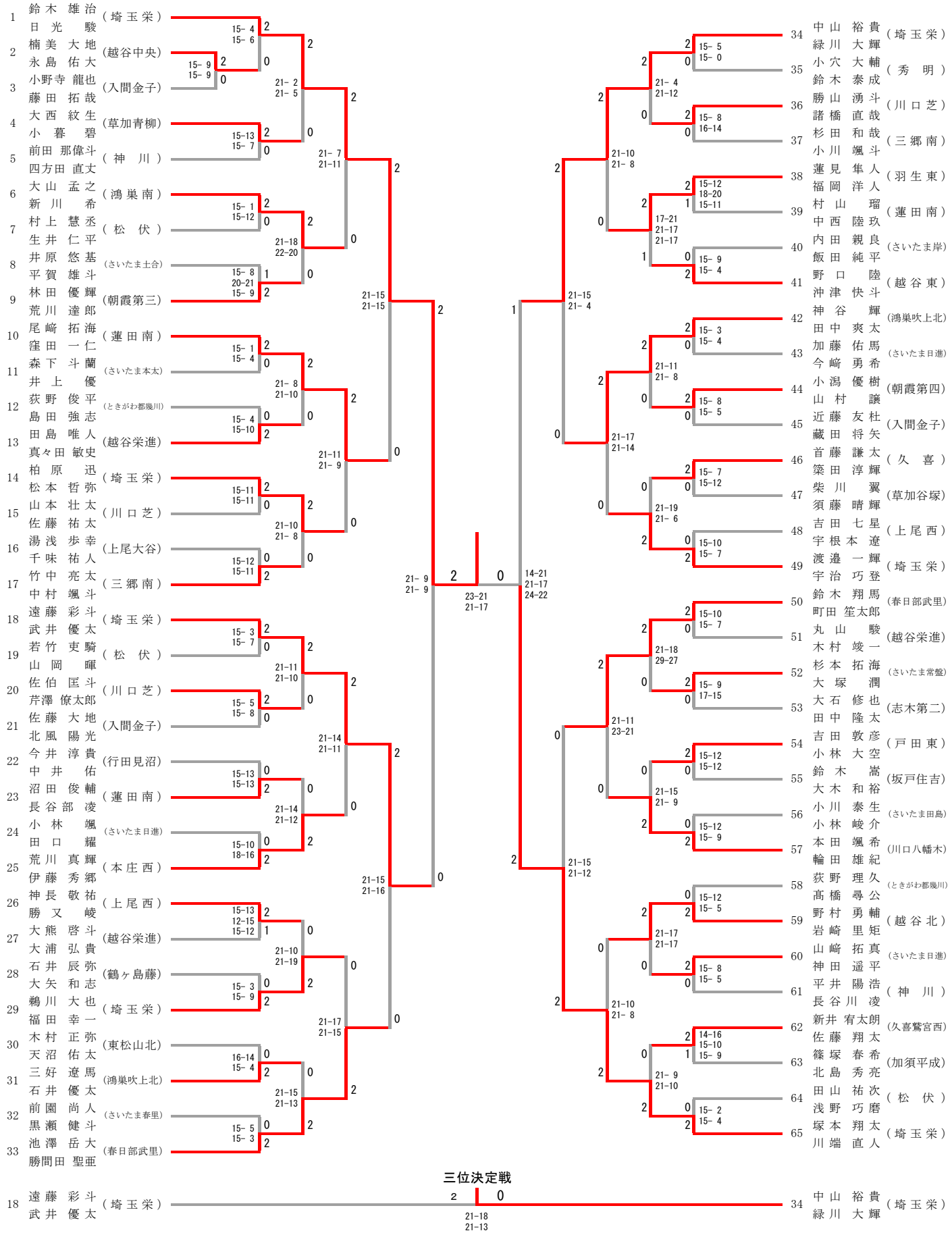
久喜市総合体育館